平成３０年刊行

輪島市統計書

輪島市

土　　地

1 位 置 ・ 地 勢

輪島市は、本州中央部日本海に突出した能登半島の北西部に位置する。

東は珠洲市、能登町に、南は穴水町、志賀町に接している。市の中心部から県都金沢へは約120km、車で約2時間を要する距離にある。

地形は、東部から宝立山（471m）・鉢伏山（544m）・高洲山（567m）・高爪山（341m）などが連なって海に迫っている。

山間丘陵地を源とする小河川は、いずれも樹枝状になって日本海に注ぎ、それぞれ沖積平野を形成し市街地や農耕地が開けている。

80km余に及ぶ海岸線は優れた自然景観を呈し能登半島国定公園に指定されている。

また、北方海上に七ツ島（23km沖）、舳倉島（49km沖）があって沿岸漁業の拠点となっている。

市庁舎の位置		面積	距離		最高峰	海岸線
所在地	経緯度					
輪島市二ツ屋町2字29番地	東経 136°53′57″	426.32km²	東西	42km	567m	81.8km（内七ツ島6.98km 舳倉島5.138km）
	北緯 37°23′25″		南北	31km		

2 沿革

古墳時代から奈良時代にかけて大陸文化が伝えられ、中世には長谷部信連をはじめとした長氏に統治され、日本海沿岸域の代表的な港町として栄えました。また、瑩山紹瑾（けいざんじょうきん）禅師により曹洞宗大本山總持寺が開創されました。近世では加賀藩の前田家によって統治を受け、江戸中期以降は「親の湊」と呼ばれ海上交通の要衝として北前船を所有する廻船問屋の繁栄とともに栄え、漆器業、いわゆる「輪島塗」が盛んになりました。

その後、明治・昭和の大合併を経て、平成18年2月1日に平成の大合併として輪島市と門前町が合併し、現在の新「輪島市」が誕生しました。

今後とも奥能登の中核都市として一段の飛躍が求められています。

■ 明治以降の合併の経緯 ■

<table>
<tr><th>年</th><th>M22</th><th>M41</th><th>S5</th><th>S15</th><th>S29</th><th>S31</th><th>H18</th></tr>
<tr><td rowspan="21">町村名</td><td colspan="4">輪島町</td><td rowspan="7">輪島市</td><td rowspan="12">輪島市</td><td rowspan="21">輪島市</td></tr>
<tr><td colspan="4">鵠巣村</td></tr>
<tr><td colspan="4">南志見村</td></tr>
<tr><td colspan="4">河原田村</td></tr>
<tr><td colspan="4">三井村</td></tr>
<tr><td colspan="4">西保村</td></tr>
<tr><td>大屋村</td><td colspan="3" rowspan="2">大屋村</td></tr>
<tr><td>鳳至谷村</td></tr>
<tr><td>岩倉村</td><td colspan="2" rowspan="3">町野村</td><td colspan="2" rowspan="3">町野町</td></tr>
<tr><td>西町村</td></tr>
<tr><td>町野村</td></tr>
<tr><td colspan="2">櫛比村</td><td colspan="2">門前町</td><td rowspan="6">門前町</td><td rowspan="9">門前町</td></tr>
<tr><td colspan="4">黒島村</td></tr>
<tr><td colspan="4">諸岡村</td></tr>
<tr><td colspan="4">本郷村</td></tr>
<tr><td colspan="4">浦上村</td></tr>
<tr><td colspan="4">七浦村</td></tr>
<tr><td>剱地村</td><td colspan="4" rowspan="3">剱地村</td></tr>
<tr><td>阿岸村</td></tr>
<tr><td>仁岸村</td></tr>
</table>

【出典：石川県大百科事典】

3 土地

(1) 土地　　（平成29年10月1日現在）

総面積(㎢)	県面積に対する割合(%)	町数 （平成26年4月1日）
426.32	10.18	216

【資料：平成30年版　石川県市町要覧】

固定資産税の対象となる地目別面積　　（平成30年1月1日現在　単位：㎡）

総 面 積	田	畑	宅　地	山　林	原　野	そ の 他
150,653,081	25,854,633	18,466,073	6,066,060	89,755,446	7,207,732	3,303,137

【資料：税務課】

4 島

島	位　置			周囲(km)	面積(㎢)	輪島港から島の港まで距 離 (km)
	極点	東　経	北　緯			
舳倉島	東端	136° 55′ 41″	37° 50′ 57″	5.2	0.55	49
	西端	136° 54′ 54″	37° 50′ 44″			
	南端	136° 54′ 59″	37° 50′ 29″			
	北端	136° 55′ 30″	37° 51′ 09″			

【資料：石川県統計書】

5 河川

水系名	河川名	区間 上流端	区間 下流端	流路延長 左岸・右岸計 (m)	流域面積 (㎢)
仁岸川	仁岸川	輪島市門前町久川イ13番地 先 「久川橋」	海	12,650	20.0
阿岸川	阿岸川	左岸 輪島市門前町猿橋21番1地先 右岸 〃 4番21地先	海	9,460	29.9
	(支川) 南川	左右岸 輪島市門前町中田「中田橋」	阿岸川合流点	3,870	
八ヶ川	八ヶ川	左岸 鳳珠郡穴水町字大角間二字14番1地先 右岸 〃 桂谷2字1.2.3番地先	海	36,860	80.7
	(支川) 浦上川	左右岸 輪島市門前町浦上「浅生田川」合流点	八ヶ川合流点	4,530	
西二又川	西二又川	左岸 輪島市西二又町オの部44番地先「男女滝」 右岸 〃 121番地先「 〃 」	海	5,650	8.3
河原田川	河原田川	左岸 輪島市三井町市ノ坂ヤ部2番地先「片田橋」 右岸 〃 ラ部61番地先「 〃 」	海	37,300	127.8
	(支川) 鳳至川	左岸 輪島市滝又町レ字30番地先 右岸 〃 タ字34・36合併1地先	河原田川合流点	27,780	
	(小支川) 小加勢川	左岸 輪島市釜屋谷町6字41番1地先 右岸 〃 5字30番1地先	鳳至川合流点	1,510	
	(支川) 仁行川	左右岸 輪島市三井町仁行「青谷川」合流点	河原田川合流点	9,140	
塚田川	塚田川	左右岸 輪島市久手川町「古込橋」	海	3,930	7.0
南志見川	南志見川	左右岸 輪島市東印内町「無名川」合流点	海	7,940	16.7
町野川	町野川	左右岸 能登町字五十里「河内川」合流点	海	42,950	168.9
	(支川) 鈴屋川	左右岸 輪島市町野町谷内「五田橋」	町野川合流点	6,030	
	(支川) 上町川	左岸 能登町字鶴町二字6番地先 「県道橋柳田橋」 右岸 〃 7番地先「 〃 」	〃	26,620	
	(小支川) 神野川	左岸 能登町字曽又6字78番2地先 「県道橋中倉橋」 右岸 〃 ワ字1番2地先「 〃 」	上町川合流点	6,080	
	(支川) 河内川	左岸 鳳珠郡能登町字北河内タ部36番地先 「五人用水堰」 右岸 〃 レ部43番2地先「 〃 」	町野川合流点	5,350	

【資料:石川県奥能登土木総合事務所】

6 山岳

山岳	所在地	海抜(m)
高洲山	輪島市	567
鉢伏山	輪島市・能登町	544
宝立山	珠洲市・輪島市	471
天川山	輪島市	455
長坂山	輪島市	427
小富士山	輪島市	425
佐比野山	輪島市	388
三蛇山	輪島市	372
舞谷御前山	輪島市	368
サビヤ山	輪島市	342
高爪山	輪島市・志賀町	341
猿山	輪島市	333
大丸山	輪島市	319
番場山	輪島市	314

【資料:石川県統計書】

気　　象

年月次	降水量 (mm)				気温 (℃)			湿度平均 (%)	風向・風速 (m/s)				
	合計	最大			平均	最高	最低		平均風速	最大風速		最大瞬間風速	
		日	1時間	10分間						風速	風向	風速	風向
平成29年	2307.5	78.5	55.0	16.0	13.7	35.6	−3.6	74	3.8	26.1	北	38.4	北
平成30年1月	299.5	46.0	9.5	4.0	2.4	12.8	−5.2	75	4.4	13.3	西南西	24.7	西南西
2月	131.0	17.5	10.0	4.5	2.2	10.7	−2.4	72	3.9	12.5	南南西	20.6	北北西
3月	176.5	42.5	8.5	2.5	7.5	21.2	−2.0	67	4.8	15.5	西南西	27.3	西南西
4月	228.5	72.0	13.5	3.0	12.5	27.0	1.1	71	3.9	14.0	南西	21.3	南
5月	181.0	41.0	13.5	6.0	16.7	28.9	6.1	73	3.8	13.3	南西	20.4	南西
6月	115.5	26.0	11.5	6.5	20.6	32.5	10.6	74	3.5	12.3	南南西	22.5	南南西
7月	178.5	67.5	19.0	5.5	26.7	37.9	19.0	75	3.2	12.1	南西	20.0	西南西
8月	448.0	211.5	50.5	16.5	26.2	34.2	14.7	76	3.4	12.6	南	21.2	南南西
9月	405.5	114.0	44.5	11.5	21.6	33.7	13.4	78	3.5	21.1	南	37.1	南
10月	248.5	53.5	22.5	10.0	16.4	31.6	8.1	73	3.5	18.9	北	29.5	南西
11月	78.5	16.5	11.0	4.5	11.7	23.4	4.4	73	3.4	10.1	南西	15.3	南西
12月	245.5	35.0	17.5	8.5	6.2	21.5	−1.1	72	4.0	11.0	西南西	22.0	南西

年月次	日照時間 (h)	雪 (cm)			大気現象	
		降雪		最深積雪	雪日数 (日)	霧日数 (日)
		合計	最大			
平成29年	1698.2	75	14	16	84	2
平成30年1月	30.9	116	33	49	28	0
2月	72.5	75	15	32	25	0
3月	178.3	−	−	−	8	0
4月	178.7	−	−	−	2	1
5月	175.6	−	−	−	0	0
6月	175.7	−	−	−	0	1
7月	285.8	−	−	−	0	0
8月	189.9	−	−	−	0	0
9月	105.2	−	−	−	0	0
10月	148.7	−	−	−	0	0
11月	98.4	−	−	−	6	1
12月	38.6	19	6	13	20	0

【資料：気象庁ホームページ】

人　　口

1　人口及び世帯数の推移

（各年4月1日現在　単位：世帯・人）

年	旧輪島市				旧門前町				輪島市・門前町合算値			
	世帯	男	女	計	世帯	男	女	計	世帯	男	女	計
平成元	9,171	15,462	16,651	32,113	3,515	5,323	5,921	11,244	12,686	20,785	22,572	43,357
2	9,265	15,307	16,507	31,814	3,493	5,232	5,805	11,037	12,758	20,539	22,312	42,851
3	9,255	15,105	16,320	31,425	3,475	5,101	5,701	10,802	12,730	20,206	22,021	42,227
4	9,268	14,892	16,109	31,001	3,463	4,996	5,571	10,567	12,731	19,888	21,680	41,568
5	9,247	14,704	15,977	30,681	3,424	4,834	5,455	10,289	12,671	19,538	21,432	40,970
6	9,261	14,545	15,850	30,395	3,404	4,722	5,338	10,060	12,665	19,267	21,188	40,455
7	9,281	14,360	15,650	30,010	3,392	4,638	5,234	9,872	12,673	18,998	20,884	39,882
8	9,223	14,138	15,420	29,558	3,395	4,532	5,154	9,686	12,618	18,670	20,574	39,244
9	9,213	13,958	15,237	29,195	3,392	4,453	5,073	9,526	12,605	18,411	20,310	38,721
10	9,209	13,751	15,076	28,827	3,385	4,407	4,998	9,405	12,594	18,158	20,074	38,232
11	9,262	13,619	14,940	28,559	3,365	4,257	4,917	9,174	12,627	17,876	19,857	37,733
12	9,259	13,425	14,749	28,174	3,386	4,189	4,824	9,013	12,645	17,614	19,573	37,187
13	9,244	13,204	14,550	27,754	3,381	4,108	4,723	8,831	12,625	17,312	19,273	36,585
14	9,221	13,034	14,351	27,385	3,356	4,005	4,654	8,659	12,577	17,039	19,005	36,044
15	9,275	12,928	14,231	27,159	3,330	3,911	4,550	8,461	12,605	16,839	18,781	35,620
16	9,592	13,027	14,051	27,078	3,312	3,843	4,462	8,305	12,904	16,870	18,513	35,383
17	9,684	12,889	13,833	26,722	3,318	3,785	4,377	8,162	13,002	16,674	18,210	34,884
合併時 平成18年	9,939	12,931	13,757	26,688	3,357	3,740	4,322	8,062	13,296	16,671	18,079	34,750
18	9,870	12,783	13,697	26,480	3,377	3,717	4,314	8,031	13,247	16,500	18,011	34,511
19	9,795	12,566	13,464	26,030	3,343	3,592	4,200	7,792	13,138	16,158	17,664	33,822
20	9,740	12,344	13,246	25,590	3,324	3,478	4,098	7,576	13,064	15,822	17,344	33,166
21	9,720	12,105	13,024	25,129	3,298	3,401	3,988	7,389	13,018	15,506	17,012	32,518
22	9,593	11,805	12,825	24,630	3,231	3,279	3,887	7,166	12,824	15,084	16,712	31,796
23	9,513	11,585	12,643	24,228	3,191	3,189	3,799	6,988	12,704	14,774	16,442	31,216
24	9,443	11,328	12,409	23,737	3,143	3,092	3,799	6,891	12,586	14,420	16,208	30,628
25	9,556	11,164	12,289	23,453	3,123	3,002	3,606	6,608	12,679	14,166	15,895	30,061
26	9,593	10,971	12,106	23,077	3,110	2,937	3,520	6,457	12,703	13,908	15,626	29,534
27	9,622	10,765	11,968	22,733	3,061	2,846	3,410	6,256	12,683	13,611	15,378	28,989
28	9,660	10,591	11,771	22,362	3,011	2,765	3,299	6,064	12,671	13,356	15,070	28,426
29	9,654	10,429	11,536	21,965	2,968	2,684	3,186	5,870	12,622	13,113	14,722	27,835
30	9,657	10,276	11,357	21,633	2,905	2,610	3,079	5,689	12,562	12,886	14,436	27,322

【資料：市民課】

2-1 地区別人口及び世帯数

（平成27年　国勢調査　単位：人・世帯）

市町地区別	人口			世帯数
	総数	男	女	
輪島市	21,477	10,207	11,270	8,073
輪島地区	7,259	3,391	3,868	2,825
鳳至町	2,173	986	1,187	771
輪島崎町	581	285	296	191
海士町	466	224	242	145
舳倉島	105	45	60	42
河井町	3,806	1,755	2,051	1,649
河井町（自衛隊）	75	69	6	4
マリンタウン	53	27	26	23
大屋地区	5,323	2,497	2,826	2,060
釜屋谷町	216	105	111	82
堀町	91	41	50	41
水守町	128	58	70	47
昭南町	152	74	78	55
二勢町	276	125	151	132
上野台	241	111	130	113
気勝平町	651	282	369	177
二ツ屋町	233	117	116	106
宅田町	219	103	116	87
平成町	78	35	43	26
小伊勢町	428	205	223	150
中段町	186	87	99	68
山本町	294	148	146	100
稲屋町	56	28	28	22
長井町	104	52	52	38
房田町	185	87	98	63
下黒川町	102	40	62	39
別所谷町	90	48	42	43
二俣町	58	23	35	21
上黒川町	14	7	7	7
縄又町	179	82	97	71
滝又町	75	37	38	25
空熊町	67	32	35	34
鵜入町	60	29	31	24
美谷町	80	41	39	34
光浦町	121	56	65	43
夕陽ケ丘	211	93	118	92
新橋通	289	139	150	123
南町	439	212	227	197
河原田地区	1,682	797	885	647
青山町	173	87	86	92
杉平町	266	117	149	95
方南	164	69	95	45
山岸町	312	151	161	101
横地町	189	99	90	84
石休場町	127	59	68	54
東中尾町	122	56	66	53
西脇町	76	37	39	28
山ノ上町	60	28	32	23
市ノ瀬町	119	59	60	43
熊野町	46	21	25	17
打越町	28	14	14	12

市町地区別	人口			世帯数
	総数	男	女	
鵠巣地区	1,337	629	708	536
塚田町	91	43	48	51
稲舟町	159	73	86	62
久手川町	293	139	154	119
大野町（城兼）	141	72	69	54
大野町	317	148	169	115
惣領町	130	59	71	50
深見町	206	95	111	85
南志見地区	873	395	478	345
白米町・野田町	34	16	18	19
名舟町	199	97	102	67
尊利地町	78	37	41	28
小田屋町	115	53	62	49
里町	169	78	91	65
渋田町	82	27	55	30
忍町	12	7	5	7
東山町	24	13	11	13
西院内町	42	17	25	16
東印内町	22	8	14	10
小西山町	47	21	26	18
大西山町	49	21	28	23
西保地区	536	249	287	221
上大沢町	62	25	37	20
西二又町	47	25	22	22
上山町	84	40	44	39
大沢町	150	67	83	68
赤崎町	15	5	10	8
下山町	113	57	56	40
小池町	65	30	35	24
三井地区	2,079	1,148	931	495
三井町興徳寺	114	49	65	47
三井町本江	76	34	42	30
三井町仁行	167	77	90	64
三井町与呂見	46	21	25	23
三井町坂田	13	5	8	6
三井町中	96	43	53	28
三井町長沢	136	65	71	57
三井町細屋	18	9	9	11
三井町新保	64	28	36	22
三井町小泉・漆原	165	53	112	24
三井町洲衛	893	627	266	72
三井町市ノ坂	198	94	104	70
三井町内屋	49	21	28	21
三井町渡合・大和町	44	22	22	20

市町地区別	人口			世帯数
	総数	男	女	
町野地区	2,388	1,101	1,287	944
町野町大川	130	64	66	57
町野町曽々木	146	64	82	66
町野町時国（西時国）	50	22	28	21
町野町時国（南時国）	56	24	32	21
町野町伏戸	29	14	15	12
町野町東大野・真喜野	209	92	117	84
町野町敷戸	106	53	53	37
町野町寺地	120	39	81	22
町野町広江１	146	68	78	53
町野町広江２・牛尾大久保	85	41	44	33
町野町広江３	65	32	33	28
町野町川西（広）・真喜野	61	29	32	22
町野町川西（桜木）	84	38	46	31
町野町川西（田長）	35	19	16	15
町野町鈴屋	94	42	52	42
町野町鈴屋（町）	63	26	37	30
町野町粟蔵	160	76	84	67
町野町井面	33	17	16	14
町野町粟蔵（地方）	35	15	20	17
町野町粟蔵（若桑）	57	30	27	24
町野町寺山	28	14	14	14
町野町寺山（申ケ場・阿原）	36	16	20	17
町野町佐野	79	40	39	28
町野町桶戸	50	24	26	19
町野町徳成	65	32	33	23
町野町徳成谷内	51	24	27	16
町野町金蔵１	30	15	15	16
町野町金蔵２	59	27	32	28
町野町金蔵３	44	17	27	19
町野町真久	14	6	8	4
町野町東	54	25	29	21
町野町北円山	66	33	33	23
町野町麦生野	48	23	25	20

2-2 地区別人口及び世帯数

（平成27年　国勢調査　単位:人・世帯）

市町地区別	人口			世帯数
	総数	男	女	
門前町	5,739	2,588	3,151	2,576
仁岸地区	797	318	479	367
剱地	264	105	159	150
大泊	35	16	19	20
腰細	23	12	11	12
赤神	148	37	111	34
馬場・上代・大釜	104	48	56	51
黒岩	18	9	9	6
入山	29	14	15	12
飯川谷・渡瀬・切狭・清沢	48	19	29	24
滝町	11	5	6	5
馬渡,神明原,木原月	66	30	36	31
久川・窕	51	23	28	22
阿岸地区	459	230	229	189
藤浜	11	5	6	6
池田	71	38	33	26
南	92	56	36	21
是清	17	7	10	9
北川	60	29	31	28
千代	60	30	30	25
中田	16	5	11	10
鍛治屋	9	5	4	4
椎木	23	11	12	10
小山	24	12	12	13
大切・白禿	19	10	9	10
江崎	9	4	5	6
二又	13	7	6	9
山是清	35	11	24	12
黒島地区	335	154	181	173
黒島町	335	154	181	173
鵜岡地区	866	378	488	394
道下	544	237	307	242
鹿磯	183	81	102	90
深見	67	28	39	31
六郎木	12	7	5	7
勝田	44	17	27	15
大生	16	8	8	9

市町地区別	人口			世帯数
	総数	男	女	
門前地区	1,663	762	901	695
門前	143	73	70	70
清水	62	31	31	28
走出	187	82	105	77
和田	222	99	123	92
高根尾	60	30	30	26
本市	149	70	79	59
栃木	126	62	64	53
深田	190	68	122	34
広瀬	104	45	59	50
日野尾	84	43	41	36
鬼屋	47	20	27	22
館	88	39	49	47
広岡	130	70	60	61
西中尾	10	5	5	4
小滝	14	6	8	8
上河内・風原	9	5	4	6
猿橋	27	10	17	14
小石	11	4	7	8
本郷地区	649	304	345	290
貝吹	22	10	12	12
原・長井坂	37	19	18	14
荒屋	23	11	12	13
定広	45	20	25	21
地原・東大町	41	19	22	16
別所	12	5	7	7
百成	27	11	16	10
堀腰	11	4	7	5
平	15	8	7	8
二又川	129	62	67	53
内保	120	58	62	57
鑓川	10	5	5	5
能納屋	20	8	12	10
谷口	30	12	18	15
俊兼	34	15	19	12
四位・滝上	34	20	14	17
本内	39	17	22	15

市町地区別	人口			世帯数
	総数	男	女	
浦上地区	536	248	288	241
浦上	324	150	174	153
西円山	32	14	18	13
宮古場	16	8	8	6
田村	93	46	47	33
山辺	12	6	6	5
浅生田	14	4	10	8
安代原	29	14	15	14
中野屋	16	6	10	9
七浦地区	434	194	240	227
皆月	214	94	120	101
五十洲	49	21	28	31
吉浦	21	11	10	11
矢徳	32	13	19	17
中谷内	29	14	15	15
鵜山・大滝・餅田	42	20	22	23
百成大角間	21	12	9	10
井守上坂・薄野・暮坂・樽見	26	9	17	19

3　月別人口動態の推移（29年度）

（単位：人）

区分	自然動態						社会動態						増　減		
	出　生			死　亡			転　入			転　出					
月	男	女	計	男	女	計	男	女	計	男	女	計	男	女	計
4月	5	5	10	18	28	46	249	118	367	25	34	59	211	61	272
5月	8	4	12	24	22	46	22	14	36	25	12	37	△ 19	△ 16	△ 35
6月	3	15	18	20	18	38	16	17	33	22	27	49	△ 23	△ 13	△ 36
7月	5	6	11	21	24	45	24	12	36	27	26	53	△ 19	△ 32	△ 51
8月	8	3	11	24	11	35	24	16	40	22	21	43	△ 14	△ 13	△ 27
9月	7	2	9	12	10	22	11	5	16	22	21	43	△ 16	△ 24	△ 40
10月	4	1	5	20	19	39	19	11	30	22	26	48	△ 19	△ 33	△ 52
11月	4	5	9	25	23	48	12	12	24	21	17	38	△ 30	△ 23	△ 53
12月	3	3	6	25	28	53	11	14	25	20	19	39	△ 31	△ 30	△ 61
1月	6	3	9	22	22	44	12	14	26	33	15	48	△ 37	△ 20	△ 57
2月	8	4	12	25	27	52	4	3	7	122	41	163	△ 135	△ 61	△ 196
3月	6	4	10	24	35	59	60	42	102	139	94	233	△ 97	△ 83	△ 180
合計	67	55	122	260	267	527	464	278	742	500	353	853	△ 229	△ 287	△ 516

4　人口動態の推移

（単位：人）

区分	自然動態		社会動態		増　減
年	出　生	死　亡	転　入	転　出	
平成元	334	438	813	1,221	△ 512
2	314	436	827	1,287	△ 582
3	304	497	771	1,267	△ 689
4	306	420	768	1,249	△ 595
5	267	464	807	1,149	△ 539
6	288	482	758	1,093	△ 529
7	238	484	769	1,161	△ 638
8	245	419	780	1,149	△ 543
9	231	404	758	1,032	△ 447
10	207	528	707	1,004	△ 618
11	226	430	713	1,055	△ 546
12	205	464	654	997	△ 602
13	230	460	570	881	△ 541
14	203	484	764	907	△ 424
15	201	444	1,028	1,022	△ 237
16	181	492	895	1,083	△ 499
17	182	481	954	1,028	△ 373
18	182	487	767	1,151	△ 689
19	156	498	769	1,083	△ 656
20	147	500	674	971	△ 650
21	158	529	644	999	△ 726
22	133	552	650	816	△ 585
23	143	579	565	837	△ 708
24	143	563	678	875	△ 617
25	142	523	721	871	△ 531
26	116	541	741	865	△ 549
27	124	551	774	911	△ 564
28	117	573	714	850	△ 592
29	122	527	742	853	△ 516

※旧輪島市、旧門前町との合算値。　　【資料：市民課】

5 年齢別人口

（平成30年4月1日現在　単位：人）

年齢	男	女	計
0	64	53	117
1	60	51	111
2	63	60	123
3	54	67	121
4	59	68	127
小 計	300	299	599
5	74	66	140
6	71	66	137
7	73	57	130
8	72	70	142
9	77	78	155
小 計	367	337	704
10	78	75	153
11	90	72	162
12	86	80	166
13	85	84	169
14	93	89	182
小 計	432	400	832
15	94	104	198
16	242	159	401
17	223	149	372
18	159	144	303
19	157	145	302
小 計	875	701	1,576
20	161	109	270
21	112	93	205
22	103	88	191
23	81	80	161
24	88	80	168
小 計	545	450	995
25	78	75	153
26	83	82	165
27	84	75	159
28	93	61	154
29	80	72	152
小 計	418	365	783
30	74	72	146
31	85	90	175
32	93	74	167
33	104	96	200
34	100	114	214
小 計	456	446	902
35	102	83	185
36	94	96	190
37	126	102	228
38	126	118	244
39	132	111	243
小 計	580	510	1,090

年齢	男	女	計
40	117	91	208
41	139	96	235
42	153	139	292
43	114	137	251
44	154	126	280
小 計	677	589	1,266
45	157	142	299
46	140	130	270
47	112	128	240
48	155	143	298
49	133	133	266
小 計	697	676	1,373
50	141	155	296
51	134	125	259
52	123	143	266
53	130	156	286
54	150	143	293
小 計	678	722	1,400
55	182	142	324
56	198	161	359
57	175	164	339
58	195	167	362
59	221	226	447
小 計	971	860	1,831
60	208	192	400
61	203	198	401
62	197	203	400
63	235	195	430
64	233	215	448
小 計	1,076	1,003	2,079
65	229	240	469
66	242	260	502
67	240	275	515
68	291	291	582
69	338	348	686
小 計	1,340	1,414	2,754
70	322	356	678
71	226	277	503
72	147	174	321
73	179	211	390
74	176	219	395
小 計	1,050	1,237	2,287
75	191	249	440
76	193	277	470
77	188	247	435
78	159	205	364
79	137	225	362
小 計	868	1,203	2,071

年齢	男	女	計
80	163	260	423
81	165	263	428
82	169	276	445
83	135	230	365
84	139	256	395
小 計	771	1,285	2,056
85	120	265	385
86	125	221	346
87	111	206	317
88	86	218	304
89	77	186	263
小 計	519	1,096	1,615
90	59	169	228
91	52	165	217
92	47	130	177
93	27	107	134
94	27	69	96
小 計	212	640	852
95	16	57	73
96	19	49	68
97	5	37	42
98	4	21	25
99	7	11	18
小 計	51	175	226
100	2	9	11
101	0	7	7
102	1	8	9
103	0	1	1
104	0	1	1
小 計	3	26	29
105	0	1	1
106	0	1	1
107	0	0	0
108	0	0	0
109	0	0	0
小 計	0	2	2
110～	0	0	0
小 計	0	0	0
合 計	12,886	14,436	27,322

【資料：市民課】

6 外国人登録の推移

（各年12月31日現在　単位：人）

年　次	総　数	韓国・朝鮮	中　国	フィリピン	アメリカ	ブラジル	その他
平成17年	157	27	47	41	1	11	30
18年	196	26	48	53	4	9	56
19年	208	24	58	51	5	7	63
20年	204	18	68	32	3	9	74
21年	186	16	64	29	3	8	66
22年	186	13	62	30	4	6	71
23年	166	15	51	31	5	4	60
平成24年7月に外国人登録制度が廃止され、平成24年以降は住民基本台帳上の集計となりました。							
24年	185	18	52	32	4	5	74
25年	182	19	43	32	5	4	79
26年	222	18	51	36	6	4	107
27年	229	22	40	34	6	3	124
28年	233	22	43	34	5	4	125
29年	237	16	43	32	5	4	137

【資料：市民課】

事　業　所

1　産業別就業者数（平27.10.1）

（ 単位:人 ）

区分		総数	男	女
第１次産業		1,549	987	562
	農業	969	602	367
	林業	871	521	350
	漁業	580	385	195
第２次産業		2,876	2,053	823
	鉱業	5	4	1
	建設業	1,180	1,026	154
	製造業	1,691	1,023	668
第３次産業		7,598	3,489	4,109
	電気・ガス・熱供給・水道業	36	23	13
	情報通信業	47	37	10
	運輸・郵便業	328	275	53
	卸売・小売業	1,879	814	1,065
	金融・保険業	177	61	116
	不動産・物品賃貸業	57	37	20
	学術研究、専門・技術サービス業	196	130	66
	宿泊・飲食サービス業	805	291	514
	生活関連サービス・娯楽業	365	134	231
	教育・学習支援業	493	216	277
	医療・福祉	1,606	355	1,251
	複合サービス業	289	188	101
	サービス業(他に分類されないもの)	630	406	224
	公務(他に分類されないもの)	690	522	168
分類不能の産業		299	149	150

【資料:平成30年版　石川県市町要覧】

2 経営組織別事業所数・従業者数（平26.7.1）

区分	民営事業所						国・地方公共団体事業所	
	事業所数（箇所）	従業者規模別事業所数			出向・派遣（人）	従業者数（人）	事業所	従業者数(人)
		1～4人	5～29人	30人以上				
総数	1,826	1,310	462	44	10	9,591	111	1,778
農林漁業	27	5	14	6	2	438	―	―
鉱業,採石業,砂利採取業	―	―	―	―	―	―	―	―
建設業	144	73	67	4	―	1,026	―	―
製造業	374	280	85	9	―	2,008	―	―
電気・ガス・熱供給・水道業	2	1	―	1	―	33	1	17
情報通信業	8	6	2	―	―	29	―	―
運輸業，郵便業	27	7	17	3	―	328	2	27
卸売業，小売業	496	366	127	3	―	1,993	―	―
金融業，保険業	23	8	14	1	―	202	―	―
不動産業,物品賃貸業	23	18	5	―	―	102	―	―
学術研究,専門・技術サービス業	31	25	6	―	―	106	3	93
宿泊業,飲食サービス業	233	175	52	5	1	1,000	1	39
生活関連サービス業,娯楽業	134	122	10	1	1	344	3	34
教育，学習支援業	20	12	6	2	―	309	42	419
医療，福祉	75	32	35	8	―	994	12	380
複合サービス業	20	15	4	1	―	190	―	―
その他サービス業	189	165	18	―	6	489	3	33
公務	―	―	―	―	―	―	44	736

【資料：平成30年版　石川県市町要覧】

農　　業

1 農家数等（平27.2.1）

経営体数	976

経営耕地規模別	
うち家族経営 総数	954
0.3ha未満	6
0.3～1.0	687
1.0～3.0	207
3.0～5.0	29
5.0～10.0	19
10.0ha以上	6

販売農家数（戸）	951
主業農家	94
準主業農家	143
副主業農家	714

販売農家人口（人）	2,910

一戸当り世帯人数（人）	3.1

【資料：平成30年版　石川県市町要覧】

2 経営耕地面積（家族経営）（平27.2.1）

区分	面積(ha)	農家一戸当り面積(a)
総数	1,045	110
田	931	100
畑	82	14
樹園地	33	46

【資料：平成30年版　石川県市町要覧】

3 主要農産物収穫量

（平成28年）

区分	米	六条大麦	大豆	野菜	果樹	葉たばこ
面積(ha)	1,150	17	50	－	－	×
収穫量(t)	5,590	16	4	－	－	×

【資料：平成30年版　石川県市町要覧】

4 畜産頭数

（平成31年2月1日現在）

区分	肉用牛	採卵鶏	鹿	七面鳥
頭数	24	365,542	0	100

【資料：農林水産課】

林　　業

1 林野面積

（平成27年2月1日現在）

区　　分	総面積	国有林	公有林	私有林
現況森林面積（ha）	32,588	35	5,916	25,525
森林以外の草生地(ha)		4	143	965

【資料：平成30年版　石川県市町要覧】

2 主要林産物生産量

（平成28年）

区　　分	生　産　量
素　　材	18,700m^3
食用きのこ類	6,044kg

【資料：平成30年版　石川県市町要覧】

水　　産　　業

1 漁業経営体数

年　次	計	沿　岸　漁　業			沖　合 遠洋漁業
		漁船10t未満	定　置	そ の 他	
平成25年	336	304	9	4	19

【資料：平成30年版　石川県市町要覧】

2 漁業種別漁獲量の推移

漁業種類	平成25年度		平成26年度		平成27年度		平成28年度		平成29年度	
	数量(kg)	金額(千円)	数量(kg)	金額(千円)	数量(kg)	金額(千円)	数量(kg)	金額(千円)	数量(kg)	金額(千円)
底引き網	1,525,478.0	792,578	1,303,223.0	717,537	1,193,701.7	749,557	1,290,187.2	724,731	1,137,478.8	669,778
刺　　網	1,357,426.8	562,964	2,096,239.2	1,067,790	1,317,564.9	749,380	940,331.4	603,476	623,240.3	488,744
ま き 網	2,512,251.5	369,743	2,016,154.1	423,376	2,066,497.6	348,881	2,363,869.1	440,916	1,425,635.3	291,394
定 置 網	2,898,206.4	611,568	3,027,305.4	665,986	3,553,813.8	750,123	3,432,082.6	833,642	2,335,834.9	624,876
釣 漁 業	335,705.6	174,043	291,659.0	163,092	417,149.4	244,745	442,283.9	233,082	367,429.2	214,508
籠 漁 業	81,176.3	39,404	134,552.6	69,517	95,924.3	60,006	120,930.8	66,226	94,011.6	51,395
潜水漁業	377,646.9	254,210	211,929.5	168,466	189,765.7	176,634	292,250.9	214,482	163,112.0	119,985
イ カ 釣	1,049,004.0	384,832	793,741.0	401,808	638,932.6	392,571	631,988.3	413,817	1,159,542.3	711,444
そ の 他	51,443.9	27,905	269,947.7	201,803	342,173.5	169,209	4,282.5	6,815	149,663.5	84,299
合　　計	10,188,339.4	3,217,247	10,144,751.5	3,879,375	9,815,523.5	3,641,106	9,518,206.7	3,537,187	7,455,947.9	3,256,423

【資料：農林水産課】

3 漁港港湾施設

（平成30年3月31日現在）

区　分	単位	曽々木漁港	名舟漁港	光浦漁港	鵜入漁港	大沢漁港	皆月漁港	深見漁港	黒島漁港	赤神漁港	剱地漁港	輪島避難港	舳倉島漁港	鹿磯漁港	計
防　波　堤	m	300.2	300.0	83.0	156.2	109.0	197.8	255.1	601.2	428.3	162.7	1,975.0	1,419.1	733.2	6,720.8
防　砂　堤	m		160.0			193.1					144.2	100.0			597.3
導　流　堤	m	121.0				25.0					47.2	168.0			361.2
突　　堤	m	56.0						10.1				319.0		276.8	661.9
護　　岸	m	1,803.5	890.6	1,853.4	299.2	1,012.0	1,997.8	528.0	582.2	1,167.0	956.8	4,572.0	779.6	1,074.0	17,516.1
道　　路	m	3,040.0	923.8	2,181.9	563.0	682.0	64.0	60.2	395.1	1,300.0		1,963.0	1,777.9	672.5	13,623.4
泊　　地	㎡	8,700.0	20,350.0	7,730.0	6,700.0	11,800.0	3,500.0	876.0	12,333.0	23,278.0	4,127.0	130,450.0	82,345.0	48,405.0	360,594.0
航　　路	㎡	1,320.0	4,200.0	1,450.0	6,550.0	13,000.0	594.6	8,375.0	1,770.0	2,370.0	2,400.0		8,100.0	9,939.0	60,068.6
船　揚　場	m	88.7	86.5	95.7	121.0	151.0	65.5	48.5		62.0	35.0	196.0	183.5	114.0	1,247.4
物　揚　場	m		235.6	80.0	127.0	155.0	124.0	58.4	142.5	275.4	58.0	1,582.0	449.8	224.6	3,512.3
施設用地	㎡		2,286.0	822.8	1,086.5	1,674.4	1,006.4		4,275.3	5,526.2		58,141.5	20,756.3	18,059.8	113,635.2
照明施設	箇所		0.0		1.0	1.0		2.0							4.0
岸　　壁	m											250.0	621.0	270.0	1,141.0
航路標識	箇所		2.0		2.0	2.0						3.0	4.0	1.0	14.0
給油施設	箇所					1.0						1.0	1.0	1.0	4.0

【資料：農林水産課】

商　　業

（平成26年7月1日現在）

産業分類	店舗数（店）	従業者数（人）	年間商品販売額(百万円)
総計	402	1,662	24,255
卸売業計	35	135	2,410
小売業計	367	1,527	21,844
各種商品	3	10	99
織物,衣服,身の回り品	36	102	981
飲食料品	111	489	6,128
機械器具	39	164	3,150
その他	173	747	11,381
無店舗	5	15	106

【資料:平成30年版　石川県市町要覧】

工　　業

1.産業分類別事業所数、従業者数、年間出荷額等（4人以上の事業所）　（平成26年12月31日現在）

産業分類	事業所数（箇所）	従業者数（人）	年間製造品出荷額等（万円）
総数	88	1,225	1,662,891
食料品	17	148	128,313
飲料・たばこ・飼料	6	36	18,468
繊維工業	8	132	117,865
木材・木製品	8	77	97,356
家具・装備品	1	5	X
パルプ・紙	1	10	X
印刷	2	12	X
化学工業	1	7	X
石油・石炭	1	7	X
プラスチック製品	－	－	－
ゴム製品	－	－	－
皮革	－	－	－
窯業・土石	6	62	103,330
鉄鋼業	1	21	X
非鉄金属	－	－	－
金属製品	1	38	X
はん用機械	－	－	－
生産用機械	－	－	－
業務用機械	－	－	－
電子部品	1	381	X
電気機械	1	5	X
情報通信	－	－	－
輸送機械	2	14	X
その他製品	31	271	169,796

【資料：平成30年版　石川県市町要覧】

輪島塗生産額の推移

年次	西暦	輪島塗生産額（千円）	備考
明治27年	1894	116	1896地の粉枯渇
明治30年	1897	278	1899輪島同業組合設立
明治35年	1902	350	
明治40年	1907	615	1908蒔絵組合設立
大正　1年	1912	693	1914専売ロクロ導入
大正　5年	1916	733	
大正10年	1921	2,668	
昭和　1年	1926	2,343	1929前大峰帝展初入選
昭和　5年	1930	1,431	
昭和10年	1935	2,208	1935七尾線輪島開通
昭和15年	1940	2,463	
昭和20年	1945		1945終戦
昭和25年	1950	156,600	1947漆器組合設立
昭和30年	1955	353,000	1954輪島市制発足
昭和35年	1960	737,810	1955前大峰人間国宝
昭和40年	1965	1,822,000	
昭和45年	1970	4,679,000	1971輪島漆器会館新築
昭和50年	1975	10,013,000	1975伝統工芸品に指定
昭和51年	1976	10,514,000	
昭和52年	1977	11,039,000	1977重要無形文化財に指定
昭和53年	1978	11,260,000	
昭和54年	1979	13,500,000	
昭和55年	1980	15,000,000	
昭和56年	1981	15,500,000	漆器組合精漆工場新築
昭和57年	1982	14,500,000	
昭和58年	1983	14,000,000	漆器組合収蔵庫新築
昭和59年	1984	14,000,000	
昭和60年	1985	14,000,000	
昭和61年	1986	14,000,000	
昭和62年	1987	14,500,000	
昭和63年	1988	16,000,000	
平成　1年	1989	16,100,000	
平成　2年	1990	17,100,000	1990漆芸美術館開館
平成　3年	1991	18,000,000	1991バブル景気崩壊
平成　4年	1992	14,800,000	
平成　5年	1993	13,000,000	
平成　6年	1994	11,500,000	
平成　7年	1995	10,500,000	
平成　8年	1996	10,000,000	
平成　9年	1997	9,500,000	
平成10年	1998	9,000,000	
平成11年	1999	8,500,000	1999前史雄人間国宝
平成12年	2000	8,000,000	2000のと鉄道廃線
平成13年	2001	8,000,000	2002三谷吾一芸術院会員
平成14年	2002	7,600,000	
平成15年	2003	7,500,000	2003能登空港開港
平成16年	2004	7,300,000	
平成17年	2005	7,200,000	
平成18年	2006	7,000,000	2006小森邦衛人間国宝
平成19年	2007	6,900,000	能登半島地震　地域団体商標登録
平成20年	2008	6,500,000	リーマンショック
平成21年	2009	6,000,000	
平成22年	2010	4,800,000	
平成23年	2011	4,500,000	東日本大震災
平成24年	2012	4,300,000	
平成25年	2013	4,000,000	
平成26年	2014	3,900,000	
平成27年	2015	4,200,000	北陸新幹線開業、NHKまれ放送、輪島塗会館開館
平成28年	2016	4,200,000	
平成29年	2017	3,900,000	

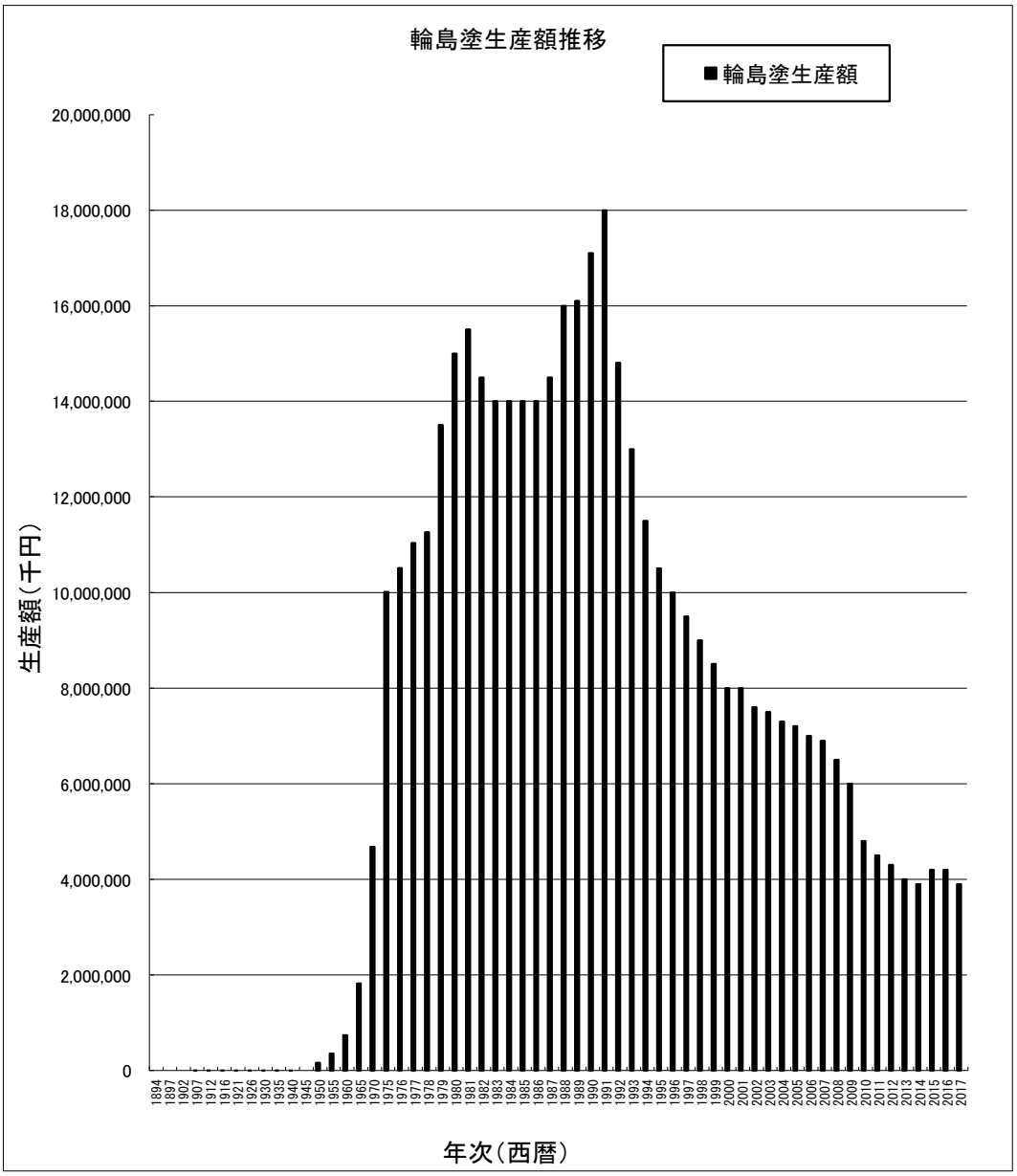
輪島塗生産額推移
■輪島塗生産額
生産額（千円）
20,000,000
18,000,000
16,000,000
14,000,000
12,000,000
10,000,000
8,000,000
6,000,000
4,000,000
2,000,000
0
1894
1897
1902
1907
1912
1916
1921
1926
1930
1935
1940
1945
1950
1955
1960
1965
1970
1975
1976
1977
1978
1979
1980
1981
1982
1983
1984
1985
1986
1987
1988
1989
1990
1991
1992
1993
1994
1995
1996
1997
1998
1999
2000
2001
2002
2003
2004
2005
2006
2007
2008
2009
2010
2011
2012
2013
2014
2015
2016
2017
年次（西暦）

輪島漆器関連　事業所数推移

年次	西暦	木地					塗り				加飾				その他	合計
		椀木地	曲物	指物	朴木地	小計	塗師屋	塗下請	研物	小計	呂色	蒔絵	沈金	小計	紙・木箱	
昭和55年	1980	20	9	35	16	80	323	57	13	393	35	131	94	260	36	769
昭和56年	1981	20	9	40	16	85	321	57	18	396	41	146	97	284	36	801
昭和57年	1982	20	9	40	16	85	321	57	18	396	41	150	98	289	36	806
昭和58年	1983	17	9	35	14	75	321	57	18	396	38	153	102	293	36	800
昭和59年	1984	17	9	35	14	75	321	57	18	396	38	153	102	293	36	800
昭和60年	1985	17	9	35	14	75	321	57	18	396	38	153	102	293	36	800
昭和61年	1986	17	9	35	14	75	321	57	18	396	38	153	102	293	36	800
昭和62年	1987	17	9	35	14	75	321	57	18	396	38	153	102	293	36	800
昭和63年	1988	16	9	34	11	70	326	57	15	398	40	176	115	331	36	835
平成　1年	1989	16	9	33	9	67	328	62	15	405	40	214	107	361	36	869
平成　2年	1990	16	9	33	9	67	328	63	15	406	41	222	106	369	36	878
平成　3年	1991	16	9	32	9	66	328	63	17	408	42	222	103	367	36	877
平成　4年	1992	16	9	32	9	66	322	54	18	394	41	217	88	346	36	842
平成　5年	1993	11	6	30	6	53	320	54	22	396	41	206	88	335	36	820
平成　6年	1994	11	6	28	6	51	313	54	22	389	41	204	86	331	34	805
平成　7年	1995	11	6	28	6	51	312	53	22	387	41	194	85	320	34	792
平成　8年	1996	11	7	28	7	53	306	48	20	374	38	192	84	314	28	769
平成　9年	1997	11	7	28	7	53	300	45	20	365	35	180	79	294	22	734
平成10年	1998	11	8	28	7	54	290	40	16	346	30	170	79	279	20	699
平成11年	1999	11	6	25	4	46	280	35	14	329	30	170	72	272	20	667
平成12年	2000	12	6	15	3	36	278	30	14	322	32	175	72	279	20	657
平成13年	2001	12	6	15	3	36	261	30	14	305	32	173	72	277	20	638
平成14年	2002	12	6	12	3	33	262	42	30	334	28	175	71	274	17	658
平成15年	2003	12	6	12	3	33	260	41	28	329	28	172	70	270	17	649
平成16年	2004	12	6	12	3	33	252	40	26	318	28	170	68	266	17	634
平成17年	2005	12	6	12	3	33	252	40	26	318	28	170	68	266	17	634
平成18年	2006	12	5	12	3	32	247	40	26	313	27	170	68	265	17	627
平成19年	2007	12	5	15	4	36	239	40	26	305	34	172	76	282	17	640
平成20年	2008	12	5	11	3	31	200	40	20	260	30	150	60	240	15	546
平成21年	2009	12	5	11	3	31	200	40	20	260	30	150	60	240	14	545
平成22年	2010	12	5	11	3	31	197	40	19	256	29	148	59	236	14	537
平成23年	2011	12	5	11	3	31	194	40	19	253	29	147	59	235	14	533
平成24年	2012	12	5	11	3	31	192	38	18	248	29	145	59	233	13	525
平成25年	2013	12	5	11	3	31	190	37	18	245	29	145	59	233	14	523
平成26年	2014	12	5	10	3	30	190	37	18	245	29	145	59	233	13	521
平成27年	2015	12	5	10	3	30	190	37	17	244	29	144	59	232	12	518
平成28年	2016	12	5	10	3	30	190	36	17	243	29	143	58	230	12	515
平成29年	2017	11	4	10	3	28	185	35	16	236	29	142	57	228	11	503

輪島漆器関連　従事者数推移

年次	西暦	木地					塗り				加飾				その他	合計
		椀木地	曲物	指物	朴木地	小計	塗師屋	塗下請	研物	小計	呂色	蒔絵	沈金	小計	紙・木箱	
昭和55年	1980	39	18	74	26	157	1,691	93	23	1,807	104	265	160	529	57	2,550
昭和56年	1981	39	18	75	27	159	1,712	93	71	1,876	110	282	163	555	69	2,659
昭和57年	1982	39	18	75	27	159	1,739	93	71	1,903	165	287	165	617	69	2,748
昭和58年	1983	31	15	71	24	141	1,760	93	73	1,926	118	324	182	624	54	2,745
昭和59年	1984	31	15	71	24	141	1,767	93	74	1,934	122	329	183	634	54	2,763
昭和60年	1985	31	15	71	24	141	1,775	99	76	1,950	123	335	183	641	54	2,786
昭和61年	1986	31	15	72	24	142	1,779	103	76	1,958	123	339	185	647	54	2,801
昭和62年	1987	31	15	72	24	142	1,779	103	76	1,958	123	339	185	647	54	2,801
昭和63年	1988	29	15	70	21	135	1,789	103	70	1,962	128	362	198	688	54	2,839
平成　1年	1989	29	15	69	19	132	1,801	108	65	1,974	131	396	182	709	54	2,869
平成　2年	1990	28	15	69	19	131	1,806	110	65	1,981	132	416	179	727	54	2,893
平成　3年	1991	28	14	67	19	128	1,792	107	69	1,968	141	425	162	728	52	2,876
平成　4年	1992	18	14	65	19	116	1,789	84	77	1,950	135	412	128	675	52	2,793
平成　5年	1993	18	12	60	19	109	1,769	84	81	1,934	125	388	126	639	52	2,734
平成　6年	1994	18	12	58	19	107	1,689	84	81	1,854	120	360	114	594	40	2,595
平成　7年	1995	18	12	53	19	102	1,626	79	81	1,786	117	355	112	584	40	2,512
平成　8年	1996	18	12	48	19	97	1,582	71	75	1,728	102	340	106	548	35	2,408
平成　9年	1997	18	12	48	17	95	1,521	66	73	1,660	93	324	102	519	29	2,303
平成10年	1998	16	12	45	17	90	1,430	55	65	1,550	80	298	96	474	26	2,140
平成11年	1999	14	8	35	18	75	1,382	40	60	1,482	60	250	80	390	20	1,967
平成12年	2000	17	6	30	12	65	1,370	50	58	1,478	50	220	80	350	25	1,918
平成13年	2001	17	6	28	13	64	1,354	59	56	1,469	50	208	79	337	23	1,893
平成14年	2002	17	7	24	16	64	1,342	62	40	1,444	45	204	76	325	20	1,853
平成15年	2003	17	7	25	17	66	1,332	61	37	1,430	42	202	75	319	20	1,835
平成16年	2004	17	7	26	17	67	1,307	57	32	1,396	39	198	73	310	18	1,791
平成17年	2005	18	7	26	17	68	1,285	55	30	1,370	37	196	71	304	18	1,760
平成18年	2006	18	6	26	17	67	1,279	55	30	1,364	36	196	71	303	18	1,752
平成19年	2007	19	5	25	11	60	1,271	55	26	1,352	51	185	84	320	17	1,749
平成20年	2008	16	5	23	11	55	1,008	55	20	1,083	46	213	77	336	15	1,489
平成21年	2009	16	5	23	11	55	1,008	55	20	1,083	46	213	77	336	14	1,488
平成22年	2010	16	5	23	11	55	988	55	20	1,063	45	211	76	332	14	1,464
平成23年	2011	16	5	23	11	55	985	55	20	1,060	45	210	76	331	14	1,460
平成24年	2012	15	5	22	10	52	935	50	18	1,003	45	205	76	326	13	1,394
平成25年	2013	14	5	22	10	51	932	49	18	999	45	205	76	326	14	1,390
平成26年	2014	14	5	21	9	49	932	49	18	999	45	205	76	326	13	1,387
平成27年	2015	14	5	20	9	48	930	48	17	995	44	203	76	323	12	1,378
平成28年	2016	14	5	20	9	48	930	48	17	995	44	203	76	323	12	1,378
平成29年	2017	13	4	20	9	46	920	43	15	978	42	198	72	312	13	1,349

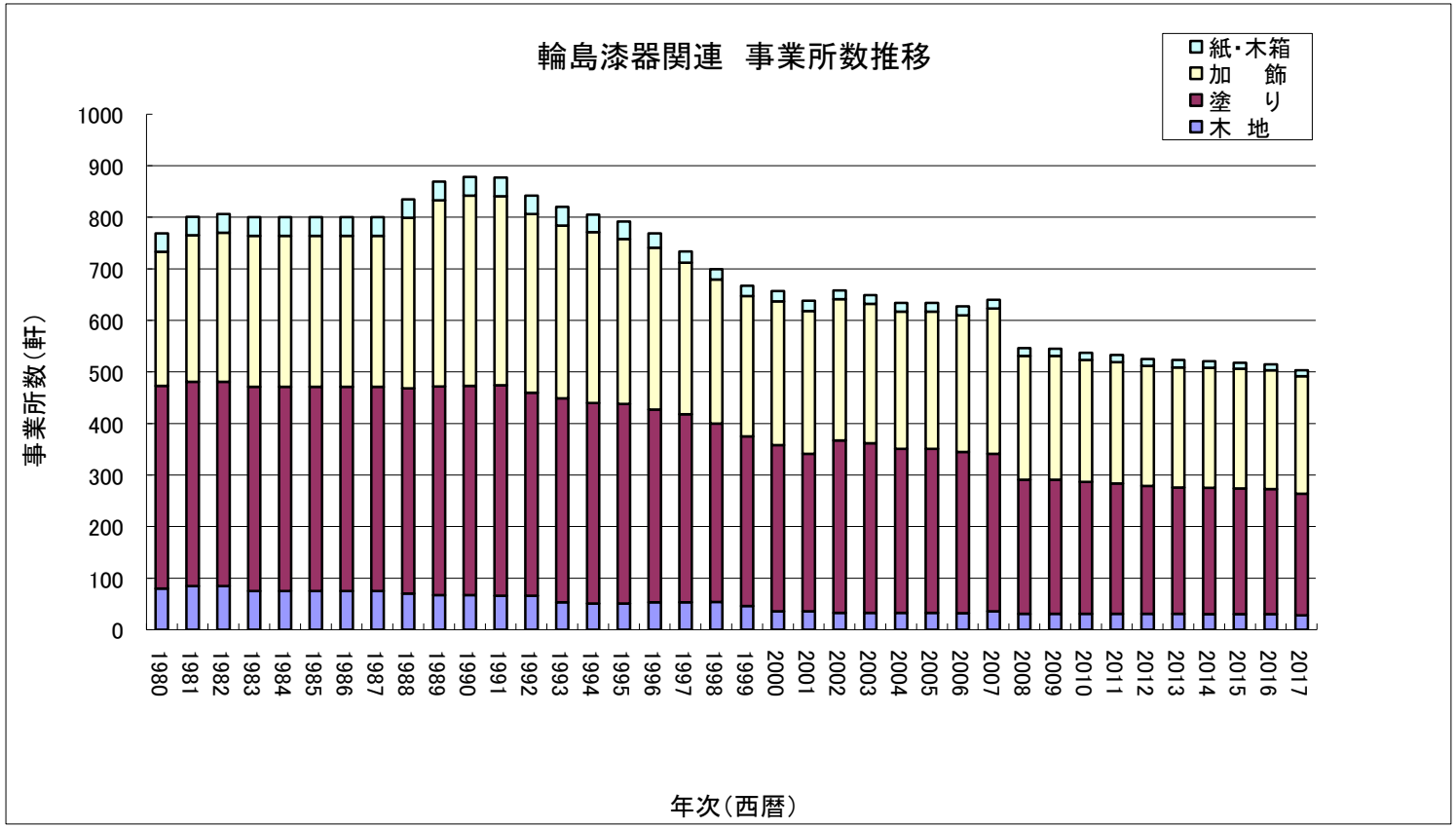
輪島漆器関連　事業所数推移
紙・木箱
加　飾
塗　り
木　地
事業所数（軒）
1000
900
800
700
600
500
400
300
200
100
0
1980
1981
1982
1983
1984
1985
1986
1987
1988
1989
1990
1991
1992
1993
1994
1995
1996
1997
1998
1999
2000
2001
2002
2003
2004
2005
2006
2007
2008
2009
2010
2011
2012
2013
2014
2015
2016
2017
年次（西暦）

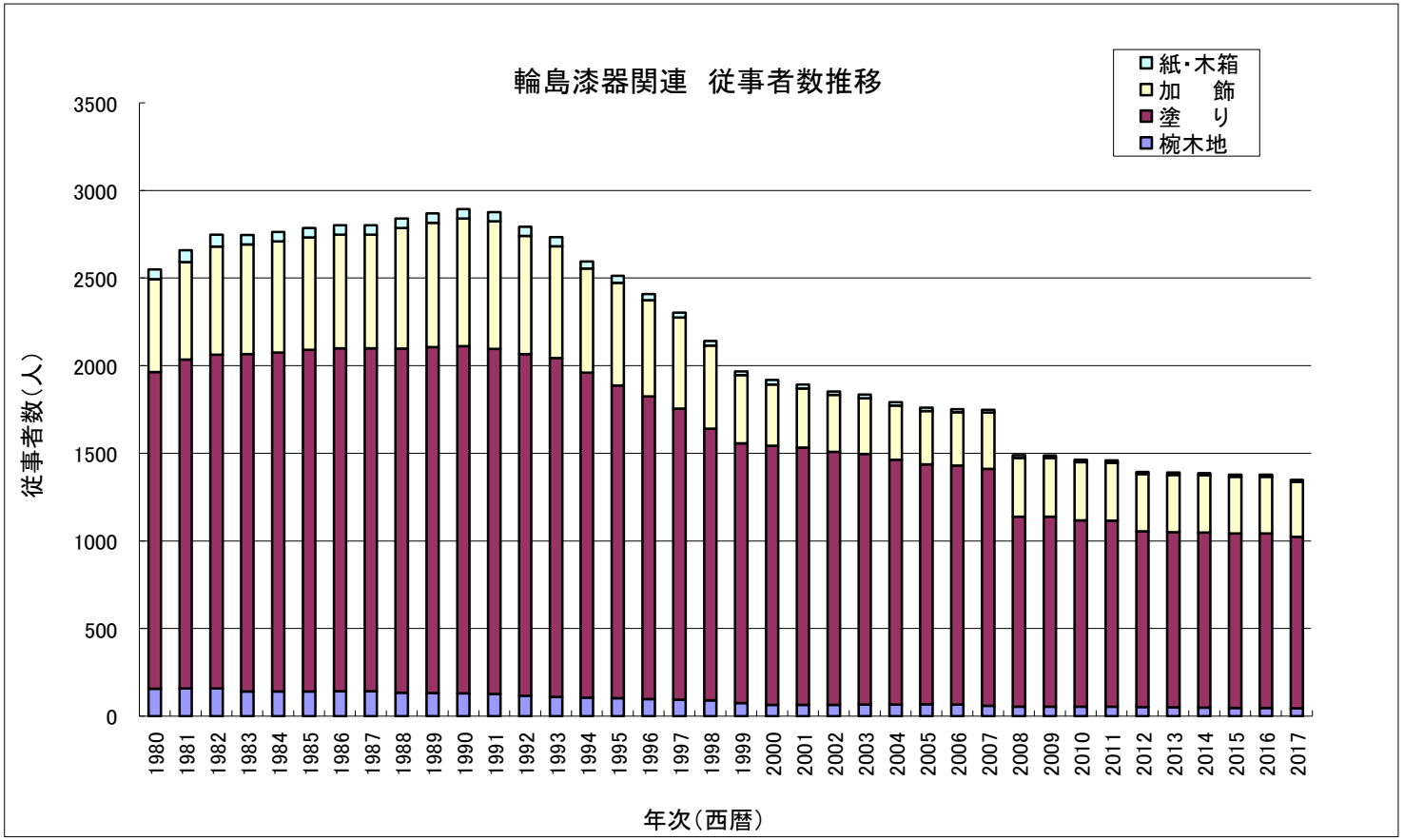
輪島漆器関連　従事者数推移
紙・木箱
加　飾
塗　り
椀木地
従事者数（人）
3500
3000
2500
2000
1500
1000
500
0
1980
1981
1982
1983
1984
1985
1986
1987
1988
1989
1990
1991
1992
1993
1994
1995
1996
1997
1998
1999
2000
2001
2002
2003
2004
2005
2006
2007
2008
2009
2010
2011
2012
2013
2014
2015
2016
2017
年次（西暦）

水　　道

1　上水道給水状況

（旧輪島市）

年　度	行政区域内人口（人）	給水人口（人）	給水戸数（戸）	普及率（%）	年間配水量（m^3）
平成25年度	18,983	16,470	7,381	86.8	2,035,255
26年度	18,767	16,281	7,382	86.8	1,971,735
27年度	18,520	15,994	7,382	86.4	2,036,308
28年度	18,258	15,847	7,410	86.8	2,022,724
29年度	18,258	15,847	7,410	86.8	2,022,724

年　度	年間有収水量（m^3）				
	全　体	一般用	営業用	浴場用	その他
平成25年度	1,909,441	1,265,891	511,660	15,397	116,493
26年度	1,852,979	1,224,818	504,510	14,417	109,234
27年度	1,894,935	1,231,988	543,650	13,026	106,271
28年度	1,856,798	1,224,063	518,961	13,287	100,487
29年度	1,817,088	1,202,574	502,356	14,762	97,396

年　度	1日最大配水量（m^3）	1日平均配水量（m^3）	1人1日最大配水量（リットル）	1人1日平均配水量（リットル）	配水管延長（m）
平成25年度	7,305	5,576	444	339	199,948
26年度	7,609	5,402	467	332	200,312
27年度	7,914	5,563	494	348	233,000
28年度	7,729	5,541	488	349	248,183
29年度	9,104	5,850	577	371	239,261

【資料：上下水道局】

1　上水道給水状況

（旧門前町）

年　度	行政区域内人口 （人）	給水人口 （人）	給水戸数 （戸）	普及率 （%）	年間配水量 （m^3）
年度25年度	6,456	5,844	2,906	90.5	637,283
26年度	6,256	5,663	2,887	90.5	621,653
27年度	6,064	5,498	2,869	90.7	604,751
28年度	5,870	5,324	2,860	90.7	587,409
29年度	5,689	5,170	2,829	90.9	600,549

年　度	年 間 有 収 水 量 （m^3）				
	全　体	一般用	営業用	浴場用	その他
平成25年度	568,891	412,098	117,587	17,368	21,838
26年度	551,823	399,711	113,586	17,152	21,374
27年度	548,491	394,101	114,771	19,316	20,303
28年度	542,804	384,419	117,215	20,092	21,078
29年度	527,622	379,015	112,543	17,189	18,875

年　度	1日最大配水量 （m^3）	1日平均配水量 （m^3）	1人1日最大配水量 （㍑）	1人1日平均配水量 （㍑）	配水管延長 （m）
平成25年度	2,592	1,746	444	299	166,200
26年度	2,416	1,703	427	301	166,200
27年度	2,468	1,652	449	300	166,200
28年度	2,521	1,609	473	302	166,200
29年度	3,682	1,645	712	318	166,200

【資料：上下水道局】

２ 簡易水道給水状況

年　　度	行政区域内人口（人）	現在給水人口（人）	給水戸数（戸）	導送配水管延長（m）
平成22年度	4,469	4,398	1,681	79,747
23年度	4,329	4,244	1,654	80,047
24年度	4,213	4,148	1,650	80,047
25年度	4,095	4,057	1,640	80,047
26年度	3,966	3,934	1,624	80,047
27年度	3,842	3,817	1,616	80,047
28年度	3,707	3,724	1,620	80,047
29年度	3,593	3,614	1,599	80,047

年　　度	施設能力（m^3/日）	年間総配水量（m^3）	一日最大配水量（m^3）	年間有収水量（m^3）
平成22年度	3,148	650,952	2,433	543,700
23年度	3,148	664,247	2,452	528,708
24年度	3,148	670,206	2,439	499,690
25年度	3,148	624,222	2,734	504,215
26年度	3,148	601,570	2,553	493,176
27年度	3,148	606,285	2,296	508,410
28年度	3,148	587,076	2,250	487,132
29年度	3,148	618,293	2,710	487,918

【資料：上下水道局】

運　　輸

車種別車両数

各年度末現在（単位：台）

年　度	総 数	貨　物　車				乗　用　車			乗合車	二輪車	特種(殊)用 途 車
		普通	小型	軽	被牽引車	普通	小型	軽			
平成 21	23,945	507	1,006	4,763	12	3,027	6,180	5,673	133	2,097	547
22	23,611	491	950	4,679	15	3,062	6,050	5,731	116	1,982	535
23	23,307	462	884	4,581	14	3,061	5,980	5,790	114	1,895	526
24	22,937	437	831	4,483	15	3,080	5,767	5,851	116	1,836	521
25	22,970	429	807	4,469	15	3,083	5,605	6,121	115	1,790	536
26	22,754	412	784	4,354	15	3,094	5,449	6,276	111	1,725	534
27	22,495	397	748	4,278	15	3,107	5,290	6,275	118	1,727	540
28	22,235	392	712	4,171	14	3,164	5,213	6,288	114	1,625	542
29	21,989	392	697	4,127	14	3,197	5,075	6,287	106	1,555	539

【資料：北陸信越運輸局石川運輸支局】

財　　政

1　一般会計歳入・歳出決算額の推移

（1）　歳入　　（単位：千円）

項　目	平成26年度	平成27年度	平成28年度	平成29年度
1款　市税	2,677,376	2,617,432	2,629,140	2,609,998
2款　地方譲与税	160,975	169,275	167,640	167,580
3款　利子割交付金	6,222	4,851	2,190	4,331
4款　配当割交付金	14,901	11,271	7,028	9,195
5款　株式等譲渡所得割交付金	9,057	11,763	4,361	13,165
6款　地方消費税交付金	331,404	574,878	495,620	490,086
7款　自動車取得税交付金	25,157	39,999	38,970	55,193
8款　国有提供施設等所在市町村助成交付金	14,409	16,147	17,767	18,241
9款　地方特例交付金	4,560	4,692	4,139	4,282
10款　地方交付税	10,388,356	10,373,227	10,029,812	9,835,852
11款　交通安全対策特別交付金	3,863	3,786	3,752	3,605
12款　分担金及び負担金	138,240	126,875	112,804	119,851
13款　使用料及び手数料	507,557	606,015	570,432	559,765
14款　国庫支出金	3,397,632	2,701,700	2,659,726	2,977,533
15款　県支出金	1,435,169	1,357,115	1,277,274	1,237,268
16款　財産収入	104,327	143,108	69,675	86,967
17款　寄附金	75,608	356,633	398,595	363,148
18款　繰入金	1,607,617	321,151	23,405	937,195
19款　繰越金	1,170,189	1,094,485	428,399	226,993
20款　諸収入	599,420	446,999	467,804	332,095
21款　市債	3,332,400	3,073,800	2,780,200	3,180,510
計	26,004,439	24,055,202	22,188,733	23,232,853

（2）　歳出　　（単位：千円）

項　目	平成26年度	平成27年度	平成28年度	平成29年度
1　議会費	227,786	220,825	200,227	198,718
2　総務費	2,120,022	2,673,937	2,786,671	3,005,457
3　民生費	4,604,297	4,688,682	4,886,936	4,801,319
4　衛生費	2,001,413	1,938,854	2,020,418	2,103,738
5　労働費	58,597	20,369	19,173	20,755
6　農林水産業費	1,042,755	827,219	1,038,463	1,013,856
7　商工費	606,104	662,325	916,881	605,055
8　土木費	4,973,526	3,935,114	2,148,244	2,064,738
9　消防費	1,907,487	1,289,870	789,843	763,904
10　教育費	1,702,829	1,795,709	2,666,616	3,822,861
11　災害復旧費	209,351	8,038	53,406	201,642
12　公債費	5,155,787	5,435,861	4,244,862	4,409,791
13　予備費	－	－	－	－
14　諸支出金	－	－	－	－
計	24,609,954	23,496,803	21,771,740	23,011,834

【資料：財政課】

２ 国民健康保険特別会計（事業勘定）歳入歳出決算額

平成26年度

歳入		決算額	歳出		決算額
1	国民健康保険税	825,305	1	総務費	44,277
2	使用料及び手数料	397	2	保険給付費	2,863,887
3	国庫支出金	973,956	3	高齢者支援金等	510,620
4	療養給付費交付金	226,462	4	老人保健拠出金	24
5	前期高齢者交付金	1,248,314	5	介護納付金	244,234
6	県支出金	236,843	6	共同事業拠出金	536,104
7	共同事業交付金	476,542	7	保健事業費	39,501
8	財産収入	213	8	諸支出金	44,668
9	繰入金	317,461	9	直診勘定繰出金	18,330
10	繰越金	－	10	公債費	－
11	諸収入	7,423	11	予備費	－
計		4,312,916	計		4,301,645

平成27年度

歳入		決算額	歳出		決算額
1	国民健康保険税	766,266	1	総務費	41,214
2	使用料及び手数料	493	2	保険給付費	2,889,023
3	国庫支出金	1,126,145	3	高齢者支援金等	491,566
4	療養給付費交付金	171,787	4	老人保健拠出金	24
5	前期高齢者交付金	1,010,914	5	介護納付金	203,287
6	県支出金	250,120	6	共同事業拠出金	1,089,846
7	共同事業交付金	1,086,660	7	保健事業費	37,003
8	財産収入	260	8	諸支出金	13,179
9	繰入金	376,674	9	直診勘定繰出金	16,676
10	繰越金	－	10	公債費	－
11	諸収入	2,168	11	予備費	－
計		4,791,487	計		4,781,818

平成28年度

歳入	決算額	歳出	決算額
1 国民健康保険税	772,050	1 総務費	47,871
2 使用料及び手数料	389	2 保険給付費	2,732,265
3 国庫支出金	1,034,508	3 高齢者支援金等	458,132
4 療養給付費交付金	97,028	4 老人保健拠出金	19
5 前期高齢者交付金	973,679	5 介護納付金	178,506
6 県支出金	239,642	6 共同事業拠出金	1,043,483
7 共同事業交付金	1,056,759	7 保健事業費	41,097
8 財産収入	173	8 諸支出金	35,545
9 繰入金	391,229	9 直診勘定繰出金	22,030
10 繰越金	－	10 公債費	－
11 諸収入	3,081	11 予備費	－
計	4,568,538	計	4,558,948

平成29年度

歳入	決算額	歳出	決算額
1 国民健康保険税	721,078	1 総務費	49,286
2 使用料及び手数料	395	2 保険給付費	2,476,232
3 国庫支出金	802,772	3 高齢者支援金等	442,790
4 療養給付費交付金	82,820	4 老人保健拠出金	12
5 前期高齢者交付金	1,264,664	5 介護納付金	169,529
6 県支出金	259,213	6 共同事業拠出金	983,766
7 共同事業交付金	919,878	7 保健事業費	40,655
8 財産収入	109	8 諸支出金	34,103
9 繰入金	359,626	9 公債費	－
10 繰越金	－	10 予備費	－
11 諸収入	1,193		
計	4,411,748	計	4,196,373

【資料：財政課】

3 特別会計決算額

平成26年度

区分	歳入	歳出
国民健康保険（直営診療施設勘定）	77,314	46,516
後期高齢者医療	481,830	478,291
介護保険	4,149,280	4,121,955
有線放送テレビ		
土地取得	6,268	1,186
臨海土地造成事業	760,129	760,129
公共下水道事業	819,143	819,143
特定環境保全公共下水道事業	406,884	406,884
農業集落排水事業	100,009	100,009
漁業集落排水事業	40,779	40,779
浄化槽事業	81,020	80,572

平成27年度

区分	歳入	歳出
国民健康保険（直営診療施設勘定）	77,430	44,129
後期高齢者医療	470,682	466,672
介護保険	4,199,248	4,141,982
有線放送テレビ		
土地取得	10,115	1,291
臨海土地造成事業	42,147	41,568
公共下水道事業	867,123	867,123
特定環境保全公共下水道事業	416,268	416,268
農業集落排水事業	97,285	97,285
漁業集落排水事業	42,444	42,444
浄化槽事業	98,496	98,447

平成28年度

区分	歳入	歳出
国民健康保険（直営診療施設勘定）	80,090	46,167
後期高齢者医療	455,720	453,558
介護保険	4,219,182	4,154,411
有線放送テレビ		
土地取得	8,917	1,192
臨海土地造成事業	84,824	84,624
公共下水道事業	831,491	831,480
特定環境保全公共下水道事業	453,531	453,531
農業集落排水事業	81,863	81,863
漁業集落排水事業	45,729	45,729
浄化槽事業	93,617	93,603

平成29年度

区分	歳入	歳出
国民健康保険（直営診療施設勘定）	81,054	44,492
後期高齢者医療	463,158	459,681
介護保険	4,216,064	4,171,209
有線放送テレビ		
土地取得	7,801	1,208
臨海土地造成事業	59,123	59,123
公共下水道事業	968,267	894,106
特定環境保全公共下水道事業	439,677	407,033
農業集落排水事業	88,213	86,011
漁業集落排水事業	34,955	33,721
浄化槽事業	85,100	84,130

【資料：財政課】

４－１　平成27年度　公営企業会計決算

（1）　病院事業会計決算　　（単位：千円）

歳入			歳出		
収益的収入	事業収益	3,677,221	収益的支出	事業費用	3,475,141
	1.医業収益	3,161,558		1.医業費用	3,257,883
	2.医業外収益	438,336		2.医業外費用	216,994
	3.特別利益	77,327		3.特別損失	264
資本的収益	資本的収入	491,241	資本的支出	資本的支出	658,089
	1.企業債	144,300		1.建設改良費	219,755
	2.他会計負担金・補助金	284,194		2.企業債償還金	436,634
	3.国庫・県補助金	61,897		3.長期貸付金	1,700
	4.固定資産売却代金	0			
	5.寄附金	0			
	6.返還金	850			

【資料：市立輪島病院】

（2）　水道事業会計決算　　（単位：千円）

歳入			歳出		
収益的収入	事業収益	1,095,139	収益的支出	事業費用	987,430
	1.営業収益	622,119		1.営業費用	857,737
	2.営業外収益	469,551		2.営業外費用	128,254
	3.特別利益	3,469		3.予備費	0
				4.特別損失	1,439
資本的収益	資本的収入	397,034	資本的支出	資本的支出	712,376
	1.企業債	89,600		1.建設改良費	331,651
	2.負担金	141,496		2.企業債償還金	380,725
	3.国庫支出金	78,112		3.貸付金	15,000
	4.補償金	17,304			
	5.出資金	44,200			
	6.貸付金返済金	25,000			
	7.固定資産売却代金	1,322			

【資料：上下水道局】

４－２　平成28年度　公営企業会計決算

（1）　病院事業会計決算　　（単位：千円）

歳入			歳出		
収益的収入	事業収益	3,710,292	収益的支出	事業費用	3,556,381
	1.医業収益	3,192,019		1.医業費用	3,345,816
	2.医業外収益	438,415		2.医業外費用	209,545
	3.特別利益	79,858		3.特別損失	1,020
資本的収益	資本的収入	373,618	資本的支出	資本的支出	548,699
	1.企業債	68,200		1.建設改良費	86,755
	2.他会計負担金・補助金	303,286		2.企業債償還金	458,944
	3.国庫・県補助金	1,532		3.長期貸付金	3,000
	4.固定資産売却代金	0			
	5.寄附金	0			
	6.返還金	600			

【資料：市立輪島病院】

（2）　水道事業会計決算　　（単位：千円）

歳入			歳出		
収益的収入	事業収益	1,074,149	収益的支出	事業費用	977,974
	1.営業収益	610,221		1.営業費用	857,519
	2.営業外収益	463,854		2.営業外費用	120,081
	3.特別利益	74		3.予備費	0
				4.特別損失	374
資本的収益	資本的収入	339,619	資本的支出	資本的支出	665,394
	1.企業債	141,800		1.建設改良費	275,569
	2.負担金	5,175		2.企業債償還金	389,825
	3.国庫支出金	71,621		3.貸付金	35,000
	4.補償金	185			
	5.出資金	105,838			
	6.貸付金返済金	15,000			
	7.固定資産売却代金	0			

【資料：上下水道局】

４－３　平成29年度　公営企業会計決算

（1）　病院事業会計決算　　（単位：千円）

歳入			歳出		
収益的収入	事業収益	3,824,952	収益的支出	事業費用	3,545,347
	1.医業収益	3,306,811		1.医業費用	3,352,148
	2.医業外収益	434,869		2.医業外費用	192,893
	3.特別利益	83,272		3.特別損失	306
資本的収益	資本的収入	395,172	資本的支出	資本的支出	567,515
	1.企業債	94,700		1.建設改良費	104,971
	2.他会計負担金・補助金	298,972		2.企業債償還金	459,844
	3.国庫・県補助金	0		3.長期貸付金	2,700
	4.固定資産売却代金	0			
	5.寄附金	0			
	6.返還金	1,500			

【資料：市立輪島病院】

（2）　水道事業会計決算　　（単位：千円）

歳入			歳出		
収益的収入	事業収益	1,033,094	収益的支出	事業費用	965,774
	1.営業収益	609,630		1.営業費用	849,851
	2.営業外収益	422,624		2.営業外費用	111,714
	3.特別利益	840		3.予備費	0
				4.特別損失	4,209
資本的収益	資本的収入	706,314	資本的支出	資本的支出	1,044,573
	1.企業債	336,500		1.建設改良費	629,520
	2.負担金	15,026		2.企業債償還金	395,053
	3.国庫支出金	173,825		3.貸付金	20,000
	4.補償金	2,643			
	5.出資金	143,320			
	6.貸付金返済金	35,000			
	7.固定資産売却代金	0			

【資料：上下水道局】

5 税目別収入額の推移

（単位：千円）

区分			平成25年度	平成26年度	平成27年度	平成28年度	平成29年度
市民税	個人	現年分	794,687	811,744	814,847	841,508	766,958
		繰越分	17,057	14,856	14,458	12,899	13,449
		計	811,744	826,600	829,305	854,407	780,407
	法人	現年分	137,501	146,717	150,453	149,409	130,081
		繰越分	1,502	147	954	498	553
		計	139,003	146,864	151,407	149,907	130,634
	合計		950,747	973,464	980,712	1,004,314	911,041
固定資産税	現年分		1,237,203	1,225,207	1,174,977	1,155,609	1,159,019
	繰越分		29,754	19,789	21,465	35,952	53,647
	計		1,266,957	1,244,996	1,196,442	1,191,561	1,212,666
	交・納付金		15,613	15,073	14,471	14,268	14,055
	合計		1,282,570	1,260,069	1,210,913	1,205,829	1,226,721
軽自動車税	現年分		61,600	62,631	63,199	73,198	74,932
	繰越分		897	1,015	857	820	894
	合計		62,497	63,646	64,056	74,018	75,826
市たばこ税	現年分		203,807	224,012	207,189	197,821	207,189
特別土地保有税	現年分		0	0	0	0	0
	繰越分		0	0	0	0	0
	合計		0	0	0	0	0
入湯税	現年分		25,296	24,690	31,629	25,707	23,121
	繰越分		0	0	0	0	0
	合計		25,296	24,690	31,629	25,707	23,121
都市計画税	現年分		132,486	129,050	120,328	117,211	118,369
	繰越分		3,730	2,447	2,607	4,240	6,247
	合計		136,216	131,497	122,935	121,451	124,616
現年課税合計			2,608,193	2,639,124	2,577,093	2,574,731	2,493,724
滞納繰越合計			52,940	38,254	40,341	54,409	74,790
総合計			2,661,133	2,677,378	2,617,434	2,629,140	2,568,514

【資料：税務課】

※旧輪島市及び旧門前町合計値となります。

労　　働

1　一般職業紹介状況

（パート・臨時を含む全数）

区　分	新規求職者数						月間有効求職者数						新規求人数		有効求人数	
	全数	男	女	常用	男	女	全数	男	女	常用	男	女	全数	常用	全数	常用
25年度	1,575	730	836	1,464	658	797	6,108	3,064	3,028	5,899	2,925	2,958	2,005	1,897	5,263	5,045
26年度	1,532	706	825	1,440	642	797	5,763	2,798	2,948	5,595	2,683	2,895	2,208	2,061	5,762	5,527
27年度	1,415	666	748	1,315	608	706	4,881	2,296	2,581	4,705	2,197	2,504	2,243	2,091	5,995	5,747
28年度	1,473	666	805	1,387	618	767	5,038	2,481	2,553	4,885	2,390	2,491	2,280	2,145	6,149	5,961
29年度	1,404	609	791	1,297	547	746	4,880	2,303	2,569	4,691	2,182	2,501	2,381	2,245	6,544	6,307

区　分	有効求人倍率		紹介件数						就職件数						充足数	
	全数	常用	全数	男	女	常用	男	女	全数	男	女	常用	男	女	全数	常用
25年度	0.86	0.86	1,583	756	819	1,396	684	705	761	342	414	656	300	352	618	559
26年度	1.00	0.99	1,663	733	930	1,458	642	816	782	328	454	670	278	392	637	552
27年度	1.23	1.22	1,300	646	654	1,116	555	561	734	356	378	574	268	306	620	483
28年度	1.22	1.22	1,307	641	664	1,130	552	577	679	301	377	543	235	308	588	463
29年度	1.34	1.34	1,311	591	717	1,138	502	634	703	292	409	567	224	342	613	490

2　中高年齢者求職・就職状況

（パート・臨時を含む全数）

区　分	新規求職者			月間有効求職者数			紹介件数			就職件数		
	計	男	女	計	男	女	計	男	女	計	男	女
25年度	816	433	377	3,551	1,984	1,558	651	329	318	337	166	168
26年度	807	418	388	3,291	1,778	1,508	783	367	416	355	160	195
27年度	756	383	373	2,740	1,400	1,340	613	306	307	378	186	192
28年度	783	397	384	2,707	1,476	1,227	559	316	241	328	164	163
29年度	776	369	405	2,690	1,374	1,312	638	305	332	365	153	211

【資料：輪島公共職業安定所】

※性別登録のない求職者を含むため、男女計≠計となります。

３ シルバー人材センター活動状況

（1） 活動状況の推移

年　　度	市　町	会員数(人)	内　訳		延 就 業 日 数	就 業 率 (%)
			男(人)	女(人)		
平成27年度	旧 輪 島 市	347	186	161	29,552	82.4
	旧 門 前 町	105	70	35	2,860	85.7
28年度	旧 輪 島 市	333	179	154	28,343	83.1
	旧 門 前 町	102	69	33	2,604	86.2
29年度	旧 輪 島 市	325	175	150	29,370	86.7
	旧 門 前 町	99	67	32	2,643	89.8

（2） 事業実績

区　分	市　町	受託件数	内　訳 (件数)			契約金額 (千円)	内　訳 (千円)		
			公 共	民 間	家 庭		公 共	民 間	家 庭
平成27年度	旧 輪 島 市	3,143	454	1,094	1,595	116,453	33,322	59,823	23,308
	旧 門 前 町	456	141	54	261	14,590	7,942	3,087	3,561
28年度	旧 輪 島 市	3,074	471	1,070	1,533	111,083	28,163	61,570	21,350
	旧 門 前 町	442	150	51	241	13,800	7,935	2,885	2,980
29年度	旧 輪 島 市	3,136	489	1,057	1,590	121,025	36,628	63,124	21,273
	旧 門 前 町	522	156	70	296	14,126	7,159	3,230	3,737

【資料:シルバー人材センター】

土　　木

1　道路

年		総延長(km)	国　道 (km)	県　道 (km)	市　道 (km)
平成21年	延　長	867.7	52.5	164.0	651.2
	既舗装	778.0	52.5	161.6	563.9
22年	延長	879.3	53.9	164.0	661.4
	既舗装	790.9	53.9	161.9	575.1
23年	延長	879.7	53.9	163.9	661.9
	既舗装	792.0	53.9	161.6	576.5
24年	延長	879.7	53.9	163.9	661.9
	既舗装	791.9	53.9	161.5	576.5
25年	延長	882.1	53.9	163.8	664.4
	既舗装	795.3	53.9	161.5	579.9
26年	延長	883.7	53.9	163.8	666.0
	既舗装	797.1	53.9	161.5	581.7
27年	延長	884.3	53.9	163.8	666.6
	既舗装	798.1	53.9	161.5	582.7
28年	延長	887.1	54.6	163.7	668.8
	既舗装	801.4	54.6	161.4	585.4
29年	延長	887.0	54.6	163.7	668.7
	既舗装	803.4	54.6	161.4	587.4

【資料：土木課】

2 都市公園

名　　称	所　　在	面　　積(㎡)
一本松総合運動公園	河井町及び杉平町地内	112,381
鳳　来　山　公　園	鳳　至　町　地　内	16,704

3 県営・市営住宅の状況

名　　称		所 在 地	戸 数	木 造	簡易耐火 平 屋	簡易耐火 2 階	耐 火	建　設　年
総　　数			621	145	―	8	468	
県　営　住　宅			188	4	―	―	184	
	堀町団地	堀町	12	4	―	―	8	H 4 5
	上野台団地	二ツ屋町	66	―	―	―	66	S 61 H 1 2 3
	弥生団地	河井町	24	―	―	―	24	S 48
	宮川団地	宅田町	70	―	―	―	70	S 49 50 51
	久手川団地	久手川町石田	16	―	―	―	16	S 53
市　営　住　宅			433	141	―	8	284	
	青葉ケ丘住宅	河井町	110	―	―	―	110	H 6 ～ 11
	夕陽ケ丘住宅	堀町	28	18	―	―	10	S 35 37 41 42 H 11
	二勢住宅	二勢町	86	―	―	―	86	H 13 ～ 15
	久手川住宅	久手川町石田	48	―	―	―	48	S 53 ～ 55
	大倉住宅	町野町大川	20	20	―	―	―	H 13
	中浜住宅	河井町	8	―	―	8	―	H 9
	本市住宅	門前町本市	2	2	―	―	―	S 34 40
	道下住宅	門前町道下	4	4	―	―	―	S 40
	舘住宅	門前町舘	1	1	―	―	―	S 45
	広岡住宅	門前町広岡	35	35	―	―	―	S 60 61 H 7 ～ 10
	さくら住宅	門前町和田	30	―	―	―	30	H 10
	松風台住宅	門前町道下	22	22	―	―	―	H 14 21
	清水東住宅	門前町清水	1	1	―	―	―	H 21
	清水西住宅	門前町清水	1	1	―	―	―	H 21
	道下東町住宅	門前町道下	1	1	―	―	―	H 21
	日野尾住宅	門前町日野尾	1	1	―	―	―	H 21
	宅田住宅	宅田町	12	12	―	―	―	H 21
	マリンタウン住宅	マリンタウン	12	12	―	―	―	H 21
	横地住宅	横地町	11	11	―	―	―	H 21

4 建築確認申請状況

（単位:件）

年　　度	総 数	新 築	増 築	改 築	移 転	修 繕	その他
平成　25年度	57	41	8	3	―	―	5
26年度	42	33	2	2	―	―	5
27年度	43	35	5	―	―	―	3
28年度	58	46	9	―	1	―	2
29年度	53	41	5	1	―	―	6

【資料:都市整備課】

５ 用途別着工新設住宅戸数及び面積

（平成30年1月1日現在）

区分		戸数	床面積（㎡）
木造	総数	31,707	3,039,751
	専用住宅	15,715	1,954,803
	併用住宅	1,039	157,213
	農家・漁家		
	旅館・料亭・ホテル	84	17,425
	事務所・店舗・銀行	338	35,869
	劇場・病院	18	2,968
	浴場		
	工場・倉庫	931	100,985
	土蔵	2,700	135,709
	附属家	10,753	605,495
	共同住宅・寄宿舎	129	29,284
非木造	総数	2,471	414,354
	事務所・店舗・銀行	275	118,050
	住宅・アパート	485	64,475
	ホテル・病院	39	44,087
	工場・倉庫	588	122,968
	その他	1,084	64,774

【資料：税務課】

選　　挙

選挙人名簿登録者数

（登録日：平成30年6月1日）

投票区	男	女	計
第１投票区	897	1,065	1,962
第２投票区	1,586	1,760	3,346
第３投票区	809	991	1,800
第４投票区	509	604	1,113
第５投票区	464	487	951
第６投票区	611	677	1,288
第７投票区	121	125	246
第８投票区	187	222	409
第９投票区	70	81	151
第10投票区	91	99	190
第11投票区	73	94	167
第12投票区	73	87	160
第13投票区	472	505	977
第14投票区	149	173	322
第15投票区	223	270	493
第16投票区	56	55	111
第17投票区	323	122	445
第18投票区	81	107	188
第19投票区	156	223	379
第20投票区	475	551	1,026
第21投票区	94	108	202
第22投票区	271	339	610

投票区	男	女	計
第23投票区	106	118	224
第24投票区	180	211	391
第25投票区	173	207	380
第26投票区	61	72	133
第27投票区	127	142	269
第28投票区	508	565	1,073
第29投票区	491	570	1,061
第30投票区	195	226	421
第31投票区	339	429	768
第32投票区	149	172	321
第33投票区	127	145	272
第34投票区	68	86	154
第35投票区	92	107	199
第36投票区	238	283	521
第37投票区	120	152	272
第38投票区	74	92	166
第39投票区	233	329	562
第40投票区	60	66	126
第41投票区	154	163	317
第42投票区	58	63	121

計	11,344	12,943	24,287

【資料：選挙管理委員会】

教　　育

1　学校調査結果の推移

(1)　小学校　　（単位：校、学級、人）

年　度	学校数	学級数	児童数	教員数	職員数
平成25年度	11	70	1,101	128	38
26年度	11	64	1,029	111	34
27年度	11	65	987	112	33
28年度	11	65	941	113	30
29年度	11	68	894	110	31

(2)　中学校　　（単位：校、学級、人）

年　度	学校数	学級数	生徒数	教員数	職員数
平成25年度	6	31	633	73	16
26年度	4	25	629	58	11
27年度	4	24	605	55	13
28年度	4	22	586	55	13
29年度	4	22	541	55	14

(3)　高等学校　　（単位：校、学級、人）

年　度	公立						私立			
	学校数	生徒数			教員数	職員数	学校数	生徒数	教員数	職員数
		計	全日制	定時制						
平成25年度	2(1)	672	656	16	78	20	1	469	38	28
26年度	2(1)	648	630	18	76	20	1	505	43	29
27年度	2(1)	605	586	19	78	20	1	628	64	31
28年度	2(1)	580	566	14	68	20	1	645	48	33
29年度	2(1)	554	542	12	70	20	1	719	53	36

※( )は内数で、併置校を再掲したもの。

(4)　幼稚園・専修学校　　（単位：園、校、人）

年　度	幼稚園				幼保連携型認定こども園				専修学校			
	園数	園児数	教員数	職員数	園数	園児数	教員数	職員数	学校数	学生数	教員数	職員数
平成25年度	2	106	10	4	0	0	0	0	1	270	29	8
26年度	2	117	10	4	0	0	0	0	1	300	28	3
27年度	0	0	0	0	2	175	27	8	1	340	29	3
28年度	0	0	0	0	2	174	26	8	1	340	29	3
29年度	0	0	0	0	2	189	28	9	1	484	34	5

【資料：平成29年度　学校基本調査】

2 卒業後の状況調査

(1) 中学校

（単位：人、%）

年度	卒業者計 A	高等学校等進学者 B	専修学校(高等学校)進学者 C	専修学校(一般課程)等入学者 D	公共職業能力開発施設等 E	就職者 F	その他 G	高等学校等進学率 B/A	就職率 F/A
平成25年度	216	216	―	―	―	―	―	100.0	―
26年度	208	208	―	―	―	―	―	100.0	―
27年度	220	217	―	―	―	1	2	98.6	0.5
28年度	202	202	―	―	―	―	―	100.0	―
29年度	209	209	―	―	―	―	―	100.0	―

(2) 高等学校

（単位：人、%）

年度	卒業者計 A	大学等進学者 B	専修学校(専門学校)進学者 C	専修学校(一般課程)等入学者 D	公共職業能力開発施設等 E	就職者 F	その他 G	大学等進学率 B/A	就職率 F/A
平成25年度	365	128	150	2	8	65	12	35.1	17.8
26年度	365	133	115	2	3	95	16	36.4	26.0
27年度	340	116	126	8	3	53	34	34.1	15.6
28年度	405	114	184	2	5	85	15	28.1	21.0
29年度	376	104	162	4	5	80	21	27.7	21.3

【資料：平成29年度　学校基本調査】

3 図書館

（平成30年3月31日現在）

図書館			
館数	蔵書数	貸出冊数	登録者数
3(1)	213,765	137,049	14,377

※（ ）内の数値は分館数。

分類別蔵書冊数　（平成30年3月31日現在）

分類	冊数	分類	冊数	分類	冊数
総数	213,765	自然科学	13,341	文学	82,235
総記	7,127	技術	12,382	絵本	25,972
哲学	5,606	産業	5,629	紙芝居	2,122
歴史	16,666	芸術	17,072	郷土資料	4,730
社会科学	17,865	言語	3,018		

【資料：生涯学習課】

4 体育施設利用人数の推移

（単位：人）

施設名	平成25年度	平成26年度	平成27年度	平成28年度	平成29年度
マリンタウン競技場	26,528	28,453	33,717	35,612	31,807
総合体育館	12,719	15,767	14,100	15,795	15,404
門前健民体育館	14,543	14,351	14,579	14,911	13,917
門前簡易グラウンド	6,545	6,538	7,405	6,397	5,960
門前多目的体育館	3,831	3,518	2,682	3,035	4,035
一本松総合運動公園体育館	49,990	47,939	50,179	61,122	53,361
一本松総合運動公園市民温水プール	50,743	47,564	44,695	52,070	48,539
町野水泳プール	2,610	2,060	1,442	1,189	1,240
輪島野球場	6,411	9,716	10,582	7,248	8,369
町野野球場	4,374	4,508	4,594	4,265	3,293
門前野球場	6,054	5,450	5,600	4,722	4,466
ソフトボール場	2,841	1,680	1,551	2,325	2,574
町野テニスコート	4,482	4,211	4,225	3,918	2,994
門前テニスコート	878	865	798	794	844
町野ゲートボール場	249	331	299	522	174
門前ゲートボール場	3,029	2,937	3,509	3,629	2,849
町野グラウンドゴルフ場	6,979	7,819	7,382	6,935	6,600
門前武道館	1,082	1,249	1,336	1,444	1,255
門前グラウンドゴルフ場	5,160	5,489	5,408	5,838	5,732
三井スキー場	0	0	96	76	263
鳳至体育センター	20,612	23,964	25,321	23,684	22,546
一本松ゲートボール場	－	784	784	84	70
輪島武道場	－	－	8,454	6,379	6,379
合計	229,660	234,409	248,738	261,994	242,671

【資料：生涯学習課】

5 石川県立輪島漆芸技術研修所の状況

（1） 在籍者数

特別研修課程　　（入学式日：平成30年4月5日）

科	性別	1 学 年		2 学 年		計	
専 修 科	男	2	7	2	13	4	20
	女	5		11		16	

普通研修課程

科	性別	1 学 年		2 学 年		3 学 年		計	
榛 地 科	男	0	1	0	0	1	1	1	2
	女	1		0		0		1	
髹 漆 科	男	0	3	0	2	0	1	0	6
	女	3		2		1		6	
蒔 絵 科	男	1	7	0	4	0	4	1	15
	女	6		4		4		14	
沈 金 科	男	0	3	0	1	0	0	0	4
	女	3		1		0		4	
計	男	1	14	0	7	1	6	2	27
	女	13		7		5		25	

（2） 職員組織

（平成30年4月5日現在）

職名	講師所長（兼）主任	次長	主任講師	講師	助講師	庶務課				教務課			計
						課長	主任主事	嘱託（庁務）	臨時職員（庁務）	課長	漆芸指導専門員	嘱託（実習助手）	
人	1	1	8	32	7	1	1	1	1	1	1	2	57

（3） 卒業生の現況

（平成30年3月31日現在）

出身地	専修科	榛地科	髹漆科	蒔絵科	沈金科	計
石川県	70	9	64	117	86	346
県外	231	22	96	100	28	477
外国	13	0	2	6	2	23
計	314	31	162	223	116	846

【資料：石川県立輪島漆芸技術研修所】

※聴講生を含む延べ人数。

6 文化財

輪島市国･県･市･指定文化財件数　（平成31年1月1日現在）

種類		国指定	県指定	市指定	合計
有形文化財	建造物	3	3	13	19
	絵画	0	5	26	31
	彫刻	1	1	63	65
	工芸品	0	3	45	48
	書跡	0	0	9	9
	典籍	0	2	1	3
	考古資料	0	0	6	6
	歴史資料	0	2	7	9
	古文書	0	3	13	16
無形文化財		4	0	1	5
民俗文化財	有形	1	0	8	9
	無形	3	5	11	19
記念物	史跡	0	1	16	17
	名勝	3	1	0	4
	名勝及び天然記念物	1	0	0	1
	天然記念物	0	10	33	43
	天然記念物及び名勝	0	1	0	1
伝統的建造物群	重要伝統的健造物群保存地区	1	0	0	1
文化的景観	重要文化的景観	1	0	0	1
計		18	37	252	307

登録有形文化財	建造物	5箇所	23件

【資料:文化課】

7 文化施設

（平成30年4月1日現在）

区　　分	文　化　会　館	漆　芸　美　術　館
箇　　所　　数	1	1
面　　積	7,942.29m^2	2,224.78m^2
収容人員・収蔵点数	1,200人	1,371点

【資料：文化課】

社　会　保　障

1　国民健康保険事業

医療給付の状況

区分	平成29年度実績 合計	
世帯数	4,935	世帯
被保険者数	8,068	人
件数	120,548	件
一人当り受診回数	15.0	回
一件当り平均費用額	24,770	円
一人当り費用額	370,100	円
一人当り保険税	89,376	円
費用額	2,985,959,080	円
保険税	721,078,142	円

【資料：市民課】

2 介護保険の状況

（1） 被保険者数

各年度末現在（単位：人）

区　　分		平成25年度	平成26年度	平成27年度	平成28年度	平成29年度
第1号被保険者数		11,966	12,031	12,016	11,955	11,897
	65歳以上75歳未満	4,934	5,061	5,079	5,052	5,025
	75歳以上	7,032	6,970	6,937	6,903	6,872

（2）要介護認定者数（第1号被保険者）

各年度末現在（単位：人）

区　　分		平成25年度	平成26年度	平成27年度	平成28年度	平成29年度
総数		2,145	2,186	2,211	2,172	2,178
	要支援1	194	169	168	160	176
	要支援2	182	177	218	214	211
	要介護1	399	398	408	397	402
	要介護2	382	428	414	417	430
	要介護3	355	378	367	393	370
	要介護4	318	342	343	320	337
	要介護5	315	294	293	271	252

（3）介護サービス受給者数

各年度末現在（単位：人）

区　　分		平成25年度	平成26年度	平成27年度	平成28年度	平成29年度
サービス利用者総数		1,891	1,972	1,989	1,909	1,765
	居宅サービス	1,098	1,178	1,179	1,092	963
	地域密着型サービス	256	259	265	266	269
	施設サービス	537	535	545	551	533

（4）介護サービス費用

各年度末現在（単位：千円）

区　　分		平成25年度	平成26年度	平成27年度	平成28年度	平成29年度
介護給付費総額		3,833,548	3,985,752	4,006,197	3,978,706	3,960,295
	居宅サービス	1,961,845	2,081,392	2,097,123	2,123,971	2,109,412
	施設サービス	1,871,703	1,904,360	1,909,074	1,854,735	1,850,883

【資料：健康推進課】

※介護保険事業状況報告値より抜粋。
※居宅サービス費用には、介護給付費総額から施設サービス（食費・居住費含む）を除いた費用を計上。

３ 雇用保険

（1） 雇用保険適用関係取扱状況

区　分	資格取得件数	資格喪失件数	離職票交付枚数
平成25年度	1,083	1,302	975
26年度	890	911	615
27年度	804	800	568
28年度	864	854	609
29年度	943	848	578

（2） 雇用保険給付状況　（単位：円）

区分	基本手当				
	受給資格決定件数	受給者実人員	支給金額	訓練延長給付	
				受給者実人員	支給金額
平成25年度	349	124	164,019,803	4	4,824,141
26年度	377	115	159,442,126	5	6,793,396
27年度	326	100	129,264,064	2	2,661,440
28年度	345	91	119,624,736	3	4,644,233
29年度	325	87	122,937,914	4	7,241,958

区分	技能習得手当		傷病手当		高齢者給付金	
	受給者実人員	支給金額	受給者実人員	支給金額	受給者数	支給金額
平成25年度	11	1,792,729	―	469,191	78	15,954,110
26年度	14	2,284,193	1	1,047,464	73	14,903,708
27年度	9	1,356,888	―	496,289	88	18,425,300
28年度	9	1,499,613	1	976,257	85	18,178,600
29年度	8	1,587,415	1	1,971,342	74	14,978,660

区分	短期特例一時金		就職促進給付			
	受給者数	支給金額	常用就職支度金		再就職手当	
			支給人員	支給金額	支給人員	支給金額
平成25年度	90	16,493,400	2	246,024	88	25,765,110
26年度	83	15,787,240	2	265,302	87	24,926,104
27年度	71	13,237,400	2	257,436	99	27,824,195
28年度	64	12,209,880	1	208,980	106	36,824,302
29年度	66	13,327,720	0	0	121	41,365,702

【資料：輪島公共職業安定所】

4 介護予防事業

（1） 介護予防・日常生活支援総合事業対象者（表中、「総合事業」という） （平成30年3月末時点）

65歳以上人口	チェックリスト該当者	要支援1		要支援2		総合事業対象者合計	65歳以上人口に対する対象者の割合
	総合事業対象者数	認定者数	総合事業対象者数	認定者数	総合事業対象者数		
（人）	（人）	（人）	（人）	（人）	（人）	（人）	（%）
11,892	385	176	100	211	162	772	2.8%

（2） 介護予防サービス参加状況

	介護予防アクティビティ教室	元気デイサービス	筋力向上トレーニング	脳いきいき教室	地域住民グループ育成・活動事業
	（3箇所）	（4箇所）	（4箇所）	（1箇所）	（34箇所）
開催回数	439	430	780	12	408
参加実人数	211	120	74	9	611
参加延人数	3,925	1,843	2,117	102	6,314

（3） 一般介護予防活動参加状況

	いきいき百歳体操
	（24箇所）
開催回数	936
参加実人数	321
参加延人数	6,934

（4） 介護予防ボランティア育成事業 （単位：人）

	傾聴ボランティア	介護予防サポーター	認知症サポーター	家族介護人材育成	生活・介護支援サポーター
平成25年度	―	―	81	5	9
26年度	―	―	89	17	14
27年度	7	5	605	7	26
28年度	0	0	135	6	20
29年度	4	3	432	11	26

（5） 総合相談・支援事業（地域包括支援センター）

	相談（延人数）	訪問（延人数）
平成25年度	546	1,939
26年度	481	1,791
27年度	597	1,914
28年度	487	2,719
29年度	655	3,125

【資料：健康推進課】

5 保育所の概況

（各年4月1日現在）

区　分	種　　別	保育所数 認定こども園数	職　員（人）					児　童（人）		
			総　数	所　長	保育士 保育教諭	調理員	その他	総　数	男	女
平成24年度	公立保育所	7	69	7	51	11	―	278	154	114
	法人保育所	5	71	5	57	9	―	337	169	164
25年度	公立保育所	7	71	7	53	11	―	233	136	97
	法人保育所	5	81	5	61	10	5	339	158	181
26年度	公立保育所	7	58	7	41	10	―	215	126	89
	法人保育所	5	88	5	60	10	13	343	171	172
27年度	公立保育所	7	57	7	38	10	2	217	123	94
	法人保育所	3	57	3	45	8	1	277	139	138
	法人認定こども園	2	44	2	31	4	7	176	83	93
28年度	公立保育所	7	66	7	44	10	5	198	105	93
	法人保育所	3	57	3	46	7	1	276	131	145
	法人認定こども園	2	41	2	31	4	4	173	85	88
29年度	公立保育所	7	67	7	43	10	7	185	94	91
	法人保育所	3	69	3	52	9	5	262	135	127
	法人認定こども園	2	55	2	32	5	16	183	86	97

【資料：福祉課】

6 生活保護

（1） 生活保護状況の推移

（各年4月1日現在）

区　分	保護世帯数	保護人員	保護率	保護人員（併給を含む）　（ ）書きは世帯数					
	（件）	（人）	（%）	生　活	住　宅	教　育	介　護	医　療	その他
平成26年度	213	273	0.924	221(164)	116(83)	17(12)	54(53)	229(192)	2(2)
27年度	216	277	1.007	222(167)	121(91)	16(9)	46(46)	236(195)	6(6)
28年度	207	249	0.875	203(163)	105(84)	10(6)	48(47)	216(186)	6(5)
29年度	197	237	0.851	197(160)	97(78)	7(5)	48(47)	203(178)	6(4)
30年度	186	231	0.845	190（155）	102（83）	4（3）	51（51）	188（166）	4（4）

（2） 平成29年度　生活保護費の状況

（単位：千円）

総　額	生活扶助	住宅扶助	教育扶助	介護扶助	医療扶助	出産扶助	生業扶助	葬祭扶助	保護施設事務費	就労自立給付金
387,149	94,304	22,051	594	11,053	225,961	―	1,013	146	31,912	115

※実際は387,151千円（各扶助費の端数により差異発生）

7 平成29年度　障害者手帳保有者数

（1） 身体障害者手帳

総　　数	視 覚 障 害	聴 覚 言 語 障 害	肢 体 不 自 由	内 部 障 害
1,549	76	105	844	524

（2） 療育手帳

総　　数
256

（3） 精神障害者保健福祉手帳

総　　数
161

8 平成29年度　募金状況

（単位：円）

日　赤　社　費	一　般　募　金	歳 末 た す け あ い 募 金
3,457,273	6,456,778	1,754,803

9 平成29年度　献血状況

献 血 回 数（ 回 ）	献血延人数（人）	目 標 人 員（ 人 ）	目 標 達 成 率（ % ）
8.0	715	714	100.1%

【資料：福祉課】

衛　　生

1　医療施設・従事者数

（1）　医療施設数　　（平成30年4月1日現在）

病　　院（　箇　所　）		一　般　診　療　所		歯科診療所（箇所）	薬　局（箇所）	施術所
	病床数（床）	公立（箇所）	私立（箇所）			
1	195	3	23	12	14	17

（2）　医療従事者数　　（該当年12月31日現在）

	医　師	歯科医師	薬剤師	看護師	准看護師	保健師	助産師	歯科衛生士
平成28年	36	18	42	177	59	23	4	19

【資料：健康推進課】

２ 検診等

成人対象健康診査受診数・受診率の推移

年　度	区　分	胃がん検診	肺がん検診	大腸がん検診	子宮がん検診	乳甲状腺がん検診	結核検診
平成25年度	対象人員(人)	14,867	14,867	14,867	9,744	8,958	10,777
	受診数(人)	1,466	2,305	1,602	665	705	1,515
	受診率(%)	9.9%	15.5%	10.8%	6.8%	7.8%	14.1%
平成26年度	対象人員(人)	14,619	14,619	14,619	9,536	8,820	10,769
	受診数(人)	1,341	2,155	1,624	799	767	1,562
	受診率(%)	9.2%	14.7%	11.1%	8.4%	8.0%	14.5%
平成27年度	対象人員(人)	14,499	14,499	14,499	9,424	8,736	12,033
	受診数(人)	1,354	2,277	1,717	703	665	1,701
	受診率(%)	9.3%	15.7%	11.8%	7.5%	7.6%	14.1%
平成28年度	対象人員(人)	14,331	14,331	14,331	9,274	8,625	12,014
	受診数(人)	1,272	2,290	1,629	921	814	1,729
	受診率(%)	8.9%	16.0%	11.4%	9.9%	9.4%	14.4%
平成29年度	対象人員(人)	14,147	14,147	14,147	9,113	8,478	11,954
	受診数(人)	1,211	2,188	1,703	912	908	1,664
	受診率(%)	8.6%	15.5%	12.0%	10.0%	10.7%	13.9%

年　度	区　分	特定健康診査	歯周疾患検診	骨粗鬆症検診	肝炎ウィルス検診
平成27年度	対象人員(人)	6,691	952	3,821	14,499
	受診数(人)	2,742	89	521	73
	受診率(%)	41.0%	9.3%	13.6%	0.5%
平成28年度	対象人員(人)	6,390	905	3,782	14,331
	受診数(人)	2,770	89	518	166
	受診率(%)	43.3%	9.8%	13.7%	1.2%
平成29年度	対象人員(人)	6,069	907	3,462	14,147
	受診数(人)	2,771	70	493	73
	受診率(%)	45.7%	7.7%	14.2%	0.5%

【資料：健康推進課】

３ 保健事業

（1） 健康手帳の交付

区　　分	交　付　数
40～74歳	25
75歳～	11
計	36

（2） 健康教育

区　　分		回　数	人　数
集団健康教育	病　態　別	19	181
	一　　般	97	1,466
計		116	1,647

（3） 健康相談

区　　分		回　数	人　数
重点健康相談	歯周疾患	0	0
	骨粗鬆症	14	391
	病　態　別	157	216
	計	171	607
総合健康相談	定期健康相談	31	59
計		202	666

（4） 訪問指導

区　　分	実　人　数	延　人　数
特定健診事後指導	123	124
精　　神	1	1
そ　の　他	2	2
計	126	127

（5） 予防接種

A 類		接 種 者
百日咳・ジフテリア・破傷風（DPT）	1 期 1 回	0
	1 期 2 回	0
	1 期 3 回	0
	追 加	0
	2 期（DT）	0
急性灰白髄炎（IPV）	初回 1 回	1
	初回 2 回	1
	初回 3 回	0
	追 加	5
百日咳・ジフテリア・破傷風・不活化ポリオ（DPT－IPV）	1 期 1 回	127
	1 期 2 回	129
	1 期 3 回	135
	追 加	112
日本脳炎	1期初回1回	145
	1期初回2回	157
	1期 追加	158
	2 期	274
ヒブワクチン	1 回	123
	2 回	128
	3 回	130
	4 回	105
小児用肺炎球菌ワクチン	1 回	123
	2 回	128
	3 回	130
	4 回	106
子宮頸がん	1 回	1
	2 回	0
	3 回	0
水痘	1 回	121
	2 回	109
麻疹・風疹（1 期）		121
麻疹・風疹（2 期）		137
BCG		130
B型肝炎	1 回	125
	2 回	127
	3 回	129

B 類		対 象 者	接 種 者
高齢者のインフルエンザ	60 歳 ～ 64 歳		22
	65 歳 以 上	11,911	6,642
	計	11,911	6,664
高齢者の肺炎球菌	60 歳 ～ 64 歳		3
	65 歳 以 上	2,713	1,114
	計	2,713	1,117

【資料：健康推進課】

（6） 母子保健事業

母子健康手帳の交付	109

区　　分	実人数
妊婦健診	109
産婦健診	111

区　　分	対象者	受診者	受診率
1ヵ月児健診	130	111	85.4%
4ヵ月児健診	134	132	98.5%
9･10ヵ月児健診	127	93	73.2%
1歳6ヵ月児健診	115	111	96.5%
3歳児健診	134	130	97.0%

区　　分	実人数	延べ人数
妊婦訪問指導	2	5
産婦訪問指導	147	151
新生児訪問指導	5	6
未熟児訪問指導	18	19
乳児訪問指導	124	128
幼児訪問指導	8	17
先輩ママのお祝い訪問	81	81

（7） 母子保健人口動態

（平成28年）

区　　分	出生数	内2500ｇ未満児数	死亡数	自然増加	乳児死亡数	新生児死亡数	死産数	周産期死亡数
石川県	8,927	772	12,280	▲3,353	19	7	159	24
輪島市	115	12	559	▲445	1	1	2	2
能登北部管内	281	18	1,447	▲1,166	1	1	7	2

（8） 死亡数

（平成28年）

区　　分	石川県			輪島市			能登北部管内		
	総数	男	女	総数	男	女	総数	男	女
死亡総数	12,422	6,202	6,220	559	259	300	1,447	707	740
結核	14	9	5	0	－	－	2	2	－
悪性新生物	3,517	2,076	1,441	151	92	59	376	228	148
（再掲）胃の悪性新生物	452	290	162	25	19	6	49	38	11
（再掲）肝及び肝内胆管の悪性新生物	274	163	111	8	4	4	26	16	10
（再掲）気管、気管支及び肺の悪性新生物	706	520	186	41	30	11	91	70	21
糖尿病	112	62	50	6	2	4	16	7	9
高血圧性疾患	60	20	40	4	3	1	7	5	2
心疾患（高血圧性を除く）	1,891	820	1,071	80	36	44	251	94	157
脳血管疾患	1,139	551	588	62	20	42	142	60	82
大動脈瘤及び解離	164	78	86	7	3	4	17	6	11
肺炎	1,112	613	499	37	19	18	118	66	52
慢性閉塞性肺疾患	150	108	42	7	7	－	18	13	5
喘息	18	8	10	1	－	1	2	1	1
肝疾患	121	75	46	9	6	3	16	11	5
腎不全	204	106	98	7	4	3	24	11	13
老衰	890	178	712	49	9	40	82	21	61
不慮の事故	449	260	189	14	6	8	53	31	22
（再掲）交通事故	70	41	29	1	－	1	7	5	2
自殺	177	127	50	4	2	2	16	10	6

【資料：健康推進課】

環　　境

1　ごみ処理状況（災害廃棄物は除く）

（単位：t(トン)）

区　分	もえるごみ	もえないごみ	資源ごみ	衣類・ﾌﾟﾗｽﾁｯｸごみ	金属・皮革ごみ	合　計
平成25年度	9,831	2,267	1,690	466	271	14,525
26年度	9,478	2,541	1,535	458	231	14,243
27年度	9,503	2,038	1,520	471	240	13,772
28年度	9,066	1,985	1,437	448	253	13,189
29年度	8,844	1,703	1,390	451	244	12,632

※輪島市では有害ごみの分別を行っていないため、【有害ごみ】欄を削除しました。

2　し尿処理状況

（単位：kℓ）

区　分		生し尿	浄化槽汚泥	合　計
平成25年度	旧輪島市	2,113	6,786	8,899
	旧門前町	227	1,188	1,415
26年度	旧輪島市	1,885	6,660	8,545
	旧門前町	235	876	1,111
27年度	旧輪島市	1,777	6,731	8,508
	旧門前町	187	985	1,172
28年度	旧輪島市	1,701	6,273	7,974
	旧門前町	155	803	958
29年度	旧輪島市	1,660	6,359	8,019
	旧門前町	192	695	887

3　火葬場使用状況

区　分	旧輪島市	旧門前町
25年度	375	134
26年度	354	162
27年度	366	151
28年度	389	161
29年度	334	153

【資料：環境対策課】

防 災 ・ 治 安

1 消防

（1） 火災の発生状況　（1月1日～12月31日）

	火災件数						焼損面積		損害額
	総数	建物	林野	車両	船舶	その他	建物（㎡）	林野（㏊）	千円
平成29年	8	3	0	0	0	5	1.46	0	35.9

（2） 月別火災発生件数

	1月	2月	3月	4月	5月	6月	総数
平成29年	0	0	1	0	2	1	8
	7月	8月	9月	10月	11月	12月	
	1	2	1	0	0	0	

（3） 原因別火災発生件数　（1月1日～12月31日）

	石油ストーブ	枯草焼延焼	放火	電線の短絡	余熱
平成29年	0	3	0	0	0

ガソリンに引火	その他	不明	総数
0	3	2	8

（4） 救急出場状況　（1月1日～12月31日）

	出場件数	搬送件数	搬送人員	不搬送件数
平成29年	1,090	1,032	1,044	43

出場内容											
火災	自然災害	水難	交通	労働災害	運動競技	一般負傷	加害	自損	急病	その他	計
2	－	1	69	12	6	197	－	4	766	33	1090

（5） 消防組織と装備　（平成30年3月31日現在）

	輪島消防署組織			
	署	分署	分遣所	消防職員
平成29年	1	2	－	57

消防車台数											
ポンプ車	水槽付きポンプ車	救助工作車	指揮車	高規格救急車	2B型救急車	機材車	積載車	指令車	広報車	その他の車両	総数
4	1	1	2	4	－	－	1	1	－	3	17

（6） 消防団の状況　（平成30年3月31日現在）

	分団数	団員数（人）	消防ポンプ自動車数	消火栓	防火水槽
平成29年	16	421	17	888	500

【資料：輪島消防署】

2 警察

（平成30年4月1日現在）

警察署数（箇所）	駐在所・派出所（箇所）	警察官数（人）
1	15	49

（1） 刑法犯罪の発生と検挙

（単位：人）

年次		総数	凶悪犯			粗暴犯			窃盗犯	知能犯	その他
			殺人	強盗	その他	暴行	傷害	その他			
平成25年	発生	84	1	―	―	2	3	1	57	6	14
	検挙	46	1	―	―	3	2	1	31	6	2
26年	発生	90	―	―	―	5	1	―	65	8	11
	検挙	97	―	―	―	5	4	―	59	25	4
27年	発生	77	―	―	1	3	―	1	57	6	9
	検挙	39	―	―	1	2	―	1	30	2	3
28年	発生	64	―	―	1	2	3	1	50	1	6
	検挙	38	―	―	1	1	3	1	28	―	4
29年	発生	73	―	―	―	1	2	1	51	7	11
	検挙	45	―	―	―	1	1	1	32	3	7

（2） 交通事故の状況

年次	発生件数（件）	死者（人）	負傷者（人）
平成25年	24	2	24
26年	27	2	24
27年	40	2	56
28年	34	1	37
29年	29	1	31

（3） 子どもと高齢者の事故の状況

（平成29年）

区分	死者（人）	負傷者（人）
幼児	―	3
小学生	―	1
中学生	―	1
小計	―	5
65～69歳	―	4
70歳以上	―	8
小計	―	12
総計	―	17

【資料：輪島警察署】

※【発生件数(件)】欄を削除しました。
※【園児】欄を削除しました。

観　　光

1　能登半島国定公園（指定　昭和43年）

区　分	総面積	特別保護区	第1種特別区域	第2種特別区域	第3種特別区域	普通地域
面積（ha）	2,040.9	67.7	291.8	784.7	716.7	180.0

2　観光客の状況

（各年1月1日から12月31日まで　単位：人）

区　分		平成25年	平成26年	平成27年	平成28年	平成29年
入込客概数		1,078,800	1,093,900	1,421,000	1,320,500	1,202,700
宿泊客概数		169,100	165,600	210,300	188,700	155,522
舳倉島定期船乗客数		9,518	8,819	8,948	8,341	7,912
ｷｬﾝﾌﾟ場利用者数	輪島地区	574	801	622	729	717
	門前地区	96	160	143	139	245

3　月別観光客の入込数

（平成29年　単位：人）

区　分	1月	2月	3月	4月	5月	6月	7月
入込客数	31,600	44,000	55,200	62,400	209,000	128,400	118,400

区　分	8月	9月	10月	11月	12月	計
入込客数	163,400	92,000	141,300	115,000	42,000	1,202,700

4　月別宿泊観光

（平成29年　単位：人）

区　分	1月	2月	3月	4月	5月	6月	7月
宿泊客数	7,407	7,488	12,035	10,755	16,166	11,478	13,996

区　分	8月	9月	10月	11月	12月	計
宿泊客数	20,777	15,528	16,718	16,316	6,858	155,522

【資料：観光課】

５ 宿泊施設の現況

（平成30年1月1日現在）

区　分	輪　島　地　区		曽　々　木　地　区		門　前　地　区		計	
	軒　数	収容人員	軒　数	収容人員	軒　数	収容人員	軒　数	収容人員
公営宿舎	0	0	0	0	1	100	1	100
旅館・ホテル	13	1,467	1	35	0	0	14	1,502
民宿・ペンション	20	514	3	125	5	66	28	705
青少年宿泊所	0	0	0	0	0	0	―	―
ユースホステル	0	0	0	0	1	15	1	15
そ　の　他	0	0	0	0	0	0	―	―
合　計	33	1,981	4	160	7	181	44	2,322

６ 公設キャンプ場

区　分	箇所数	張　数	利　用　料（円）				
袖　ヶ　浜	1	70	キャンプ場	大　人	1,030	小・中学生	510
			休　憩　所		510		310
門前モーター スポーツキャンプ場	1	10	キャンプ場	大　人	510	小・中学生	510
			一時使用		260		260
皆月青少年旅行村	1	20	キャンプ場	大　人	410	小学生	210

【資料：観光課】

議　　会

1 議員定数

17 人　　（平成30年12月31日現在）

2 市議会機構

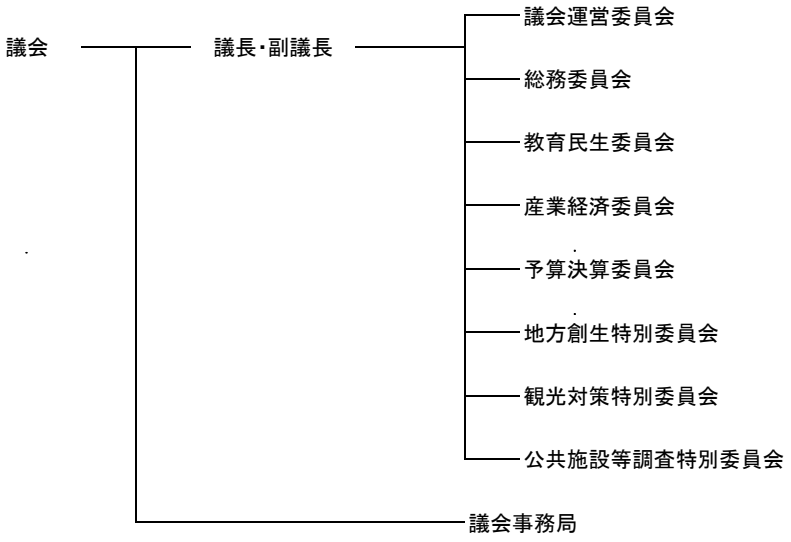

3 議会開会状況

年　次	定例議会		臨時議会		合　計	
	回数	日数	回数	日数	回数	日数
平成29年	4	79	2	2	6	81
平成30年	4	76	1	1	5	77

4 議決状況

年次	種　別	上程	可決	承認	認定	同意	継続	否決	不認定	その他
平成29年	市長提出	119	105	5	4	5	―	―	―	―
	議員提出	11	11	―	―	―	―	―	―	―
	計	130	116	5	4	5	―	―	―	―
平成30年	市長提出	88	71	5	4	6	―	―	―	2
	議員提出	10	10	―	―	―	―	―	―	―
	計	98	81	5	4	6	―	―	―	2

5 請願・陳情処理状況

年　次	受理件数	審査結果（延べ件数）			
		採択	不採択	継続審査	その他
平成29年	1	―	―	―	1
平成30年	2	1	1	―	―

【資料：議会事務局】

６ 輪島市歴代議長･副議長名簿

（新輪島市）

議長			
歴代	氏名	就任年月日	退任年月日
1	中山勝	平18.2.8	平18.9.15
2	竹田一郎	平18.9.15	平18.12.31
3	大畑豊	平18.12.31	平19.3.31
4	小山栄	平19.5.11	平20.12.2
5	玉岡了英	平20.12.2	平21.12.2
6	上平公一	平21.12.2	平23.4.21
7	大宮正	平23.5.13	平25.3.5
8	漆谷豊和	平25.3.5	平26.6.24
9	中谷達行	平26.6.24	平27.4.23
10	森正樹	平27.5.13	平29.6.12
11	椿原正洋	平29.6.12	

副議長			
歴代	氏名	就任年月日	退任年月日
1	椿原正洋	平18.2.8	平19.3.31
2	中谷達行	平19.5.11	平20.6.11
3	大宮正	平20.6.11	平21.6.10
4	髙作昌年	平21.6.10	平22.6.10
5	漆谷豊和	平22.6.10	平23.4.21
6	森正樹	平23.5.13	平25.6.11
7	一二三秀仁	平25.6.11	平26.9.29
8	高田正男	平26.9.29	平27.4.23
9	西恵	平27.5.13	平29.6.12
10	森裕一	平29.6.12	

【資料:議会事務局】

歴代市長・助役・収入役

（旧輪島市）

氏　名	就任年月日	退任年月日
市　長		
中崎定雄（市長職務執行者）	昭 29. 3.31	昭 29. 4.24
永井元雄	昭 29. 4.25	昭 41. 4.24
上野彦二	昭 41. 4.25	昭 49. 4.24
大向　貢	昭 49. 4.25	昭 61. 4.24
五嶋耕太郎	昭 61. 4.25	平 10. 4.24
梶　文秋	平 10. 4.25	平 18. 1.31
助　役		
大岡信雄	昭 33. 6. 1	昭 41. 4.30
川口俊雄	昭 41. 7. 1	昭 45. 6.30
日吉参次	昭 46. 1. 1	昭 49. 2.20
坂元一栄	昭 49. 9.20	昭 52. 2. 5
大家義輝	昭 52. 4.20	昭 61. 6. 5
森田　弘	昭 61.10. 1	平 2. 6.20
津田　達	平 2. 6.21	平 10. 4.24
栗原正一	平 10.10.17	平 16. 3.31
大下泰宏	平 16.11. 2	平 18. 1.31
収入役		
山形由太郎	昭 29. 3.31	昭 43. 1.29
日吉参次	昭 43. 1.30	昭 45.12.31
表　徳雄	昭 46. 1. 1	昭 49.12.31
田中多加志	昭 50. 6.21	昭 58. 6.20
高賢次郎	昭 58. 6.21	昭 62. 6.20
柿谷貞夫	昭 62. 6.21	平 3. 9.22
堀　秀知	平 4. 4. 1	平 7.12.31
中谷廣平	平 8. 1. 1	平 10. 4.24
源代　清	平 10. 9.18	平 18. 1.31

（新輪島市）

氏　名	就任年月日	退任年月日
職務執行者		
宮丸冨士雄	平 18. 2. 1	平 18. 3.19
初代市長		
梶　文秋	平 18. 3.20	
副市長		
大下泰宏	平 18. 3.30	平 24. 3.31
坂口　茂	平 25. 4. 8	
収入役		
湊　良作	平 18. 3.30	平 19. 3.31

（旧門前町）

氏　名	就任年月日	退任年月日
町　長		
堂前義久	昭 29. 3.31	昭 29. 428
高島一郎	昭 29. 4.29	昭 46. 8.22
広野広道	昭 46. 9.24	昭 62. 9.23
宮丸冨士雄	昭 62. 9.24	平 11. 9.23
引地　捷	平 11. 9.24	平 16.11.16
宮丸冨士雄	平 16.12.12	平 18. 1.31
助　役		
四位例義雄	昭 29. 6.14	昭 31. 8.27
北潟治三郎	昭 33.10.13	昭 37.10.12
亀岡諒蔵	昭 39. 7. 1	昭 45. 2. 2
広野広道	昭 46. 4. 1	昭 46. 9.16
佐藤政太	昭 47. 8. 1	昭 51. 7.31
北野文夫	昭 51. 8. 1	昭 63. 7.31
中山　實	昭 63. 8. 1	平 8. 7.31
吉岡俊雄	平 8. 8. 1	平 11. 9.30
又　博喜	平 11.11.22	平 14. 4. 8
片山一男	平 14. 4. 9	平 16.12.16
吉岡俊雄	平 16.12.27	平 18. 1.31
収入役		
北潟治三郎	昭 29. 3.31	昭 33.10.12
酒井啓也	昭 33.10.13	昭 34.11.25
杉本弥之助	昭 35. 7.28	昭 47. 7.27
北野文夫	昭 47. 8. 1	昭 51. 7.31
久保津義雄	昭 51. 8. 1	昭 63. 7.31
鶴岡淳一	昭 63. 8. 1	平 8. 7.31
田中幹郎	平 8. 8. 1	平 11. 9.30
的場隆一	平 11.11.22	平 16.12.16
湊　良作	平 16.12.27	平 18. 1.31

輪島市組織機構図

平成31年1月1日現在

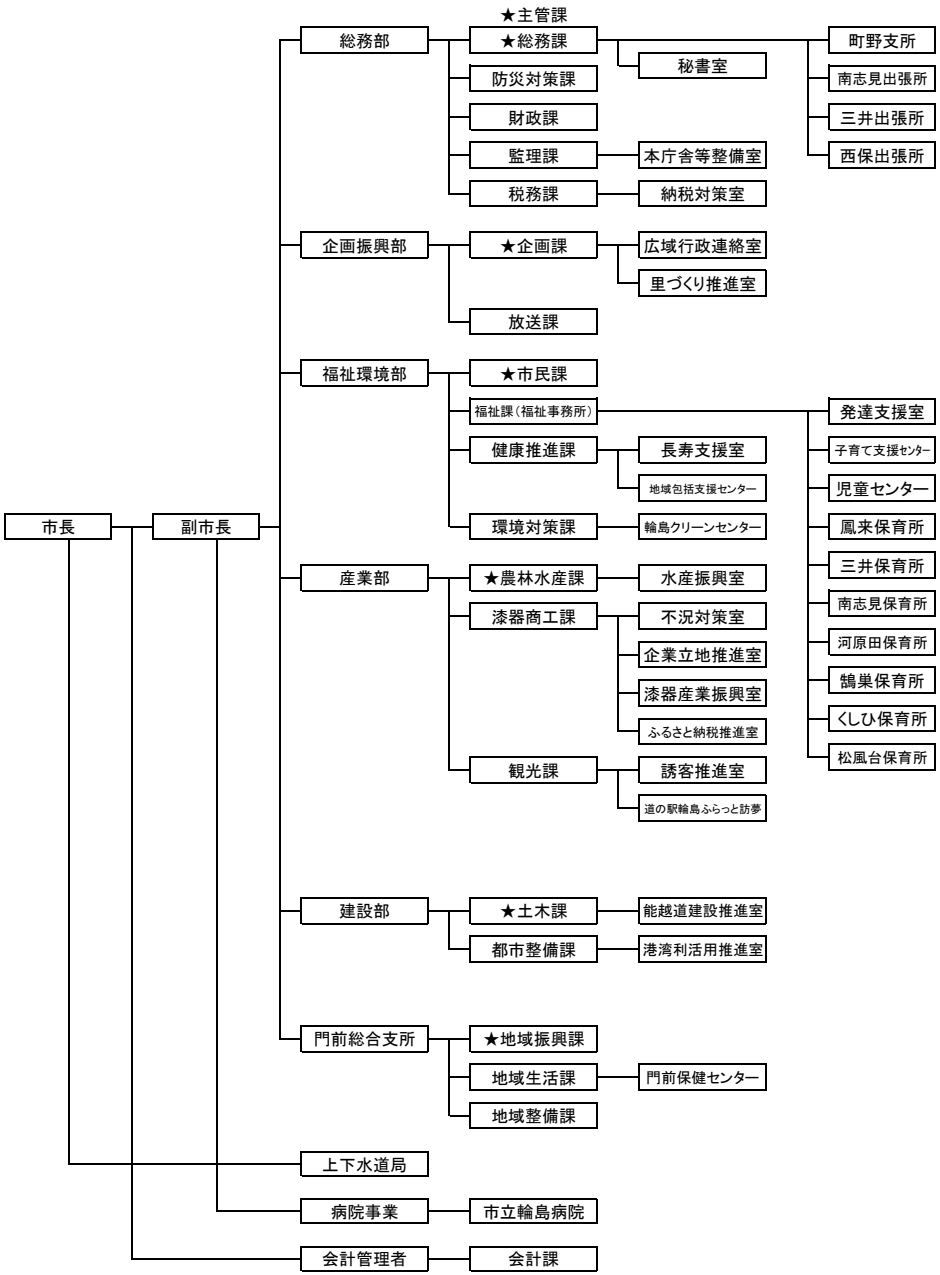

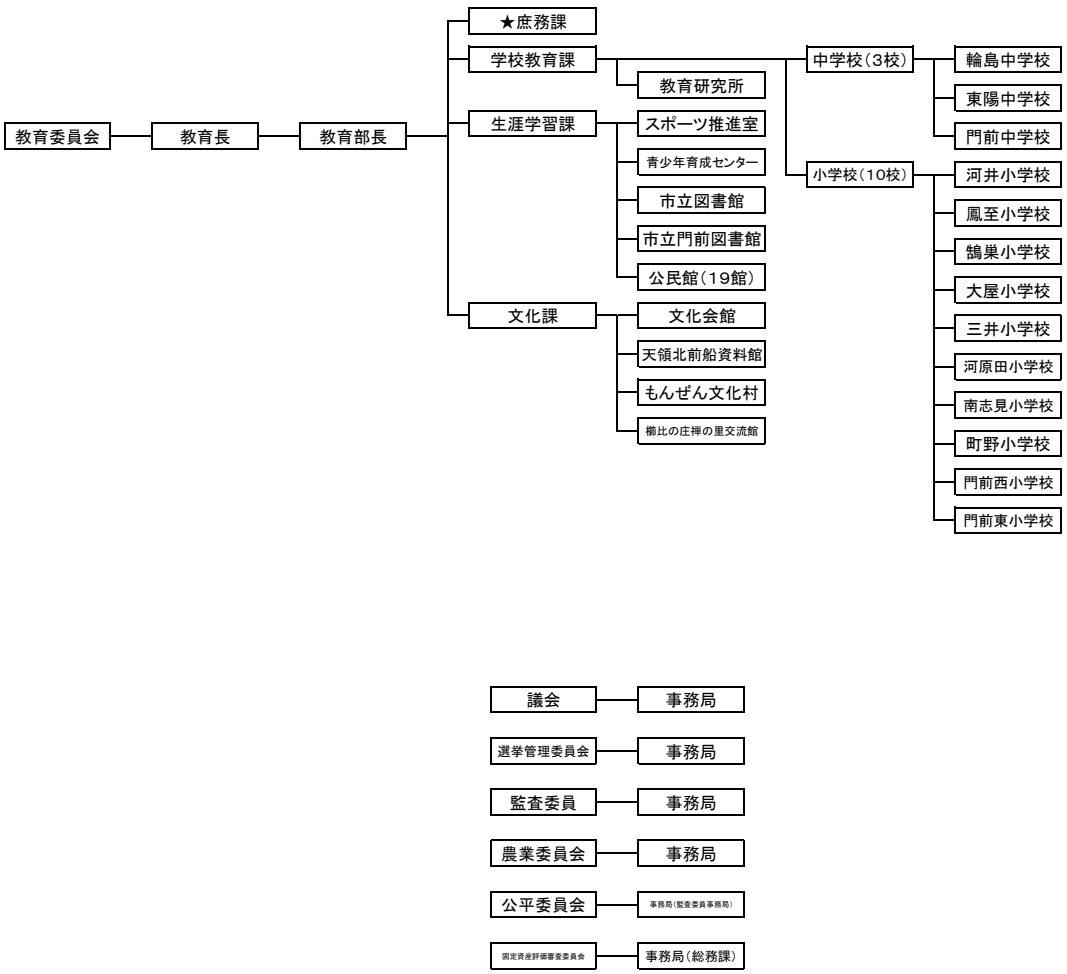

輪島市職員数

平成31年1月1日現在

区分			計	行政職	医療職	技能労務職	福祉職	内訳 男	内訳 女
市長事務部局	総務部	派遣職員	16	12	0	4	0	15	1
		総務部付	3	3	0	0	0	0	3
		総務課	16	16	0	0	0	11	5
		総務課	9	9	0	0	0	7	2
		秘書室	4	4	0	0	0	3	1
		町野支所	3	3	0	0	0	1	2
		防災対策課	4	4	0	0	0	4	0
		財政課	5	5	0	0	0	5	0
		監理課	7	5	0	2	0	5	2
		税務課	17	17	0	0	0	11	6
	企画振興部	企画課	8	8	0	0	0	7	1
		放送課	5	5	0	0	0	4	1
	福祉環境部	市民課	14	14	0	0	0	6	8
		福祉課	69	16	0	0	53	11	58
		福祉課	14	14	0	0	0	7	7
		発達支援室	3	2	0	0	1	1	2
		子育て支援センター	2	0	0	0	2	0	2
		保育所	50	0	0	0	50	3	47
		健康推進課	24	24	0	0	0	4	20
		健康推進課	10	10	0	0	0	2	8
		長寿支援室	6	6	0	0	0	2	4
		地域包括支援センター	8	8	0	0	0	0	8
		環境対策課	11	6	0	5	0	10	1
		環境対策課	5	5	0	0	0	4	1
		クリーンセンター	4	1	0	3	0	4	0
		やすらぎの杜	2	0	0	2	0	2	0
	産業部	農林水産課	17	17	0	0	0	14	3
		農林水産課	14	14	0	0	0	11	3
		水産振興室	3	3	0	0	0	3	0
		漆器商工課	7	7	0	0	0	6	1
		観光課	10	10	0	0	0	6	4
		観光課	9	9	0	0	0	5	4
		道の駅輪島ふらっと訪夢	1	1	0	0	0	1	0
	建設部	土木課	15	14	0	1	0	14	1
		都市整備課	9	9	0	0	0	7	2
	総合支所	地域振興課	8	7	0	1	0	7	1
		地域生活課	9	9	0	0	0	4	5
		地域整備課	6	6	0	0	0	5	1
		会計課	4	4	0	0	0	2	2
		市長部局計	284	218	0	13	53	158	126
教育委員会事務部局		庶務課	11	4	0	7	0	8	3
		庶務課	4	4	0	0	0	3	1
		小中学校	7	0	0	7	0	5	2
		学校教育課	5	5	0	0	0	4	1
		生涯学習課	16	15	0	1	0	12	4
		生涯学習課	9	8	0	1	0	7	2
		市立図書館	4	4	0	0	0	3	1
		市立門前図書館	3	3	0	0	0	2	1
		文化課	9	9	0	0	0	7	2
		教育委員会部局計	41	33	0	8	0	31	10
市立輪島病院		病院	199	17	182	0	0	63	136
		事務職等	17	17	0	0	0	11	6
		医師	20	0	20	0	0	19	1
		医療技術職	43	0	43	0	0	23	20
		看護師	119	0	119	0	0	10	109
上下水道局			15	13	0	2	0	13	2
議会事務部局			5	5	0	0	0	4	1
農業委員会事務部局			4	4	0	0	0	2	2
選挙管理委員会事務部局			1	1	0	0	0	1	0
監査委員事務部局			2	2	0	0	0	1	1
総計			551	293	182	23	53	273	278

※ 総務部長→総務課、企画振興部長・参事→企画課、福祉環境部長→市民課、産業部長→農林水産課
建設部長・技監→土木課、教育部長→学校教育課、教育参事→文化課、総合支所長→地域振興課
市長、副市長、教育長及び短時間勤務職員含まず。

□内は内数。